OP296_2101D

SMK型 雨戸シャッター付ガラス窓 GM用雨戸シャッター付ガラス窓（4H）組立説明書

株式会社 稲葉製作所

●梱包別部品一覧表

雨戸シャッター付ガラス窓

梱包番号 B1-8159

品番	部品名	数
107	額縁	2
111	サッシ上枠	1
112	サッシ下枠	1
113	サッシ右縦枠	1
114	サッシ左縦枠	1
	パネル押えMHC	3
	パネル押えMHB	3
	ジョイントカバーMHC	3
	ジョイントカバーMHB	3
	シャッターレール右	1
	シャッターレール左	1
	シャッター下枠	1
	六角ボルト	7
	ネジ板	3
	止メ金具	8
	ボルトキャップM	4
	トラスタッピンネジ4×20	8
	トラスタッピンネジ4×12(3種)	2
	テクスネジ4×19	4
	テクスネジ4×13	4

	吊り金具	2
	L金具	2
	サッシ部品袋	1

梱包番号 B1-8369

品番	部品名	数
	シャッター	1

梱包番号 B1-8191×2梱包

品番	部品名	数
32	窓下壁パネル	2

梱包番号 B1-8133×2梱包

品番	部品名	数
89	窓上用内壁MHC	2
88	窓下用内壁MHB	2

梱包番号 B-9056

品番	部品名	数
121	ガラス扉右	1
122	ガラス扉左	1
123	ガラス扉右中	1
124	ガラス扉左中	1

GM用雨戸シャッター付ガラス窓

梱包番号 B1-8259

品番	部品名	数
107	額縁	2
111	サッシ上枠	1
112	サッシ下枠	1
113	GMサッシ右縦枠	1
114	GMサッシ左縦枠	1
	パネル押えMHC	3
	パネル押えMHK	3
	ジョイントカバーMHC	3
	ジョイントカバーMHK	3
	GMシャッターレール右	1
	GMシャッターレール左	1
	シャッター下枠	1
	六角ボルト	7
	ネジ板	3
	止メ金具	8
	ボルトキャップM	4
	トラスタッピンネジ4×20	8
	トラスタッピンネジ4×12(3種)	2
	テクスネジ4×19	4
	テクスネジ4×13	4

	吊り金具	2
	L金具	2
	サッシ部品袋	1

梱包番号 B1-8469

品番	部品名	数
	GMシャッター	1

梱包番号 B1-8291×2梱包

品番	部品名	数
32	GM窓下壁パネル	2

梱包番号 B1-8233×2梱包

品番	部品名	数
89	窓上用内壁MHC	2
88	窓下用内壁MHK	2

梱包番号 B1-9256

品番	部品名	数
121	GMガラス扉右	1
122	GMガラス扉左	1
123	GMガラス扉右中	1
124	GMガラス扉左中	1

●取付上の注意

雨戸シャッター付ガラス窓の横に壁パネルが入る場合は必ず(30)窓際壁パネルを使ってください。

※窓際壁パネルを1枚しか使わなかった時はもう1枚を標準の壁パネルと同様、他の場所に取付けてください。

●壁パネルと壁パネルの間に取付　●柱と壁パネルの間に取付

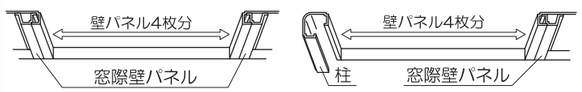

下図の様な場合、雨戸シャッター付ガラス窓が取付きませんのでご注意ください。(但し、間に窓際壁パネルか、ドア脇壁パネルを使用すれば取付けできます。)

✕ 掃き出し窓、扉 ガラス窓、ドア の隣に雨戸シャッター付ガラス窓の取付けはできません。

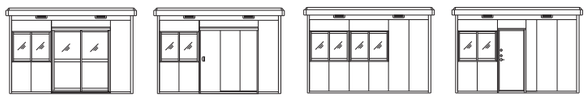

1.サッシ枠組立

(111)サッシ上枠、(112)サッシ下枠、(113)サッシ右縦枠、(114)サッシ左縦枠を組み、φ4×30ネジで締付けます。

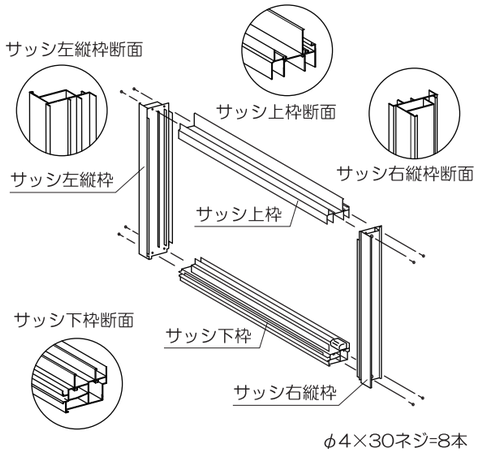

φ4×30ネジ=8本

2.雨戸シャッター取付

雨戸シャッターは、吊り金具を桁の穴に入れ、L金具で仮止めしてからボルトとネジ板で締付けてください。

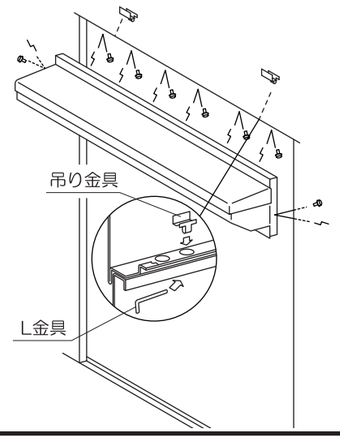

ボルト=8本
ネジ板=8個
吊り金具=2個
L金具=2個

3.サッシ枠取付

サッシ枠をシャッターに取付けます。

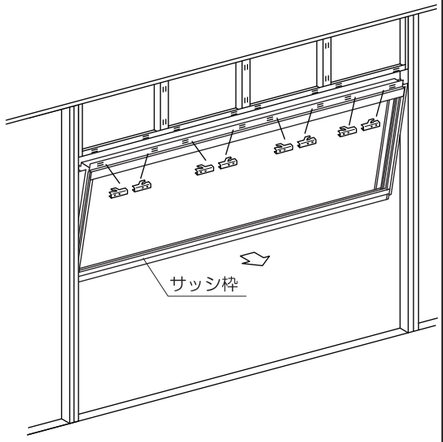

止メ金具=8個

4.窓下壁パネル取付

(32)窓下壁パネルをボルトとネジ板で取付けます。

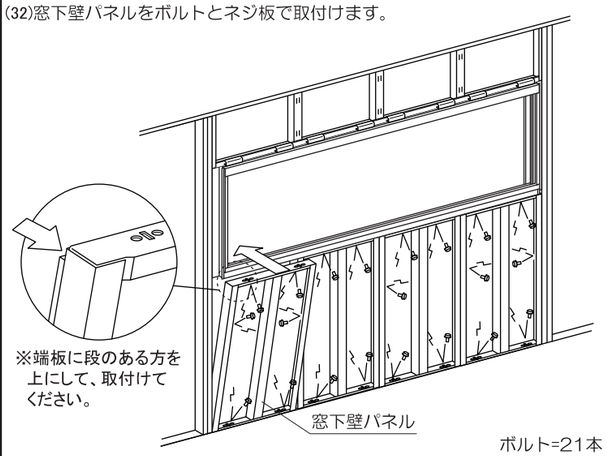

ボルト=21本
ネジ板=21個

5.内壁取付

(89)窓上用内壁、(88)窓下用内壁をそれぞれパネル押えMHC、パネル押えMHB(GM用はMHK)で固定してください。

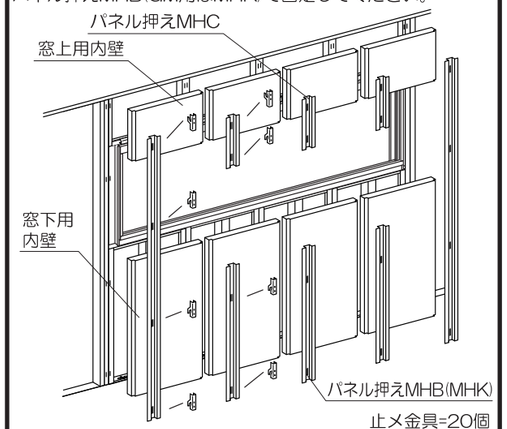

止メ金具=20個

6.ジョイントカバー取付

ジョイントカバーMHC、ジョイントカバーMHB(GM用はMHK)をそれぞれパネル押えMHC、パネル押えMHB(MHK)にはめ込みます。

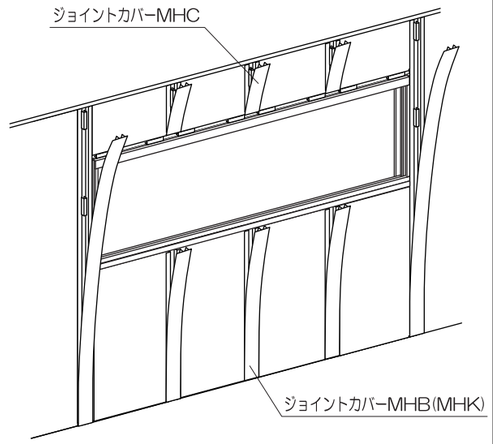

7.額縁取付

(107)額縁をサッシ枠上、サッシ枠下にφ4×20トラスタッピンネジと、φ4×19テクスネジで取付けます。

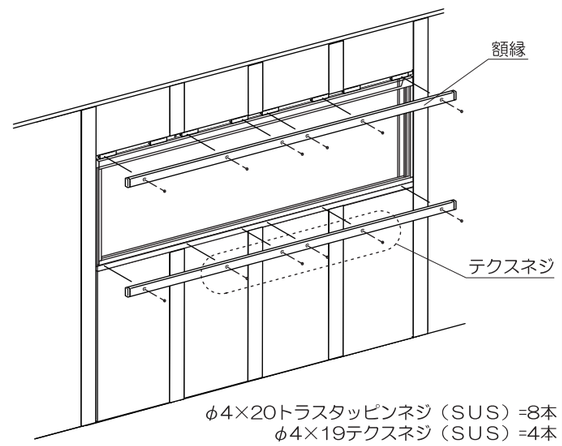

φ4×20トラスタッピンネジ（SUS）=8本
φ4×19テクスネジ（SUS）=4本

8.ガラス扉取付

(121)ガラス扉右、(122)ガラス扉左、(123)ガラス扉右中、(124)ガラス扉左中をサッシにはめ込みます。

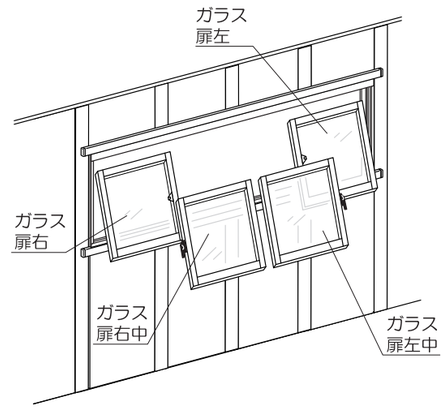

9.シャッター下枠、シャッターレール取付

シャッター下枠をサッシ下枠につき当て、テクスネジで締付けます。次にシャッターレールをボルトとタッピンネジで取付けます。最後にボルトにボルトキャップをかぶせます。

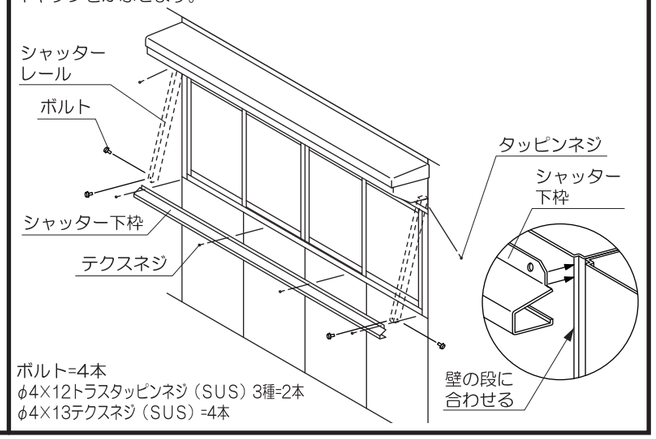

ボルト=4本
φ4×12トラスタッピンネジ（SUS）3種=2本
φ4×13テクスネジ（SUS）=4本