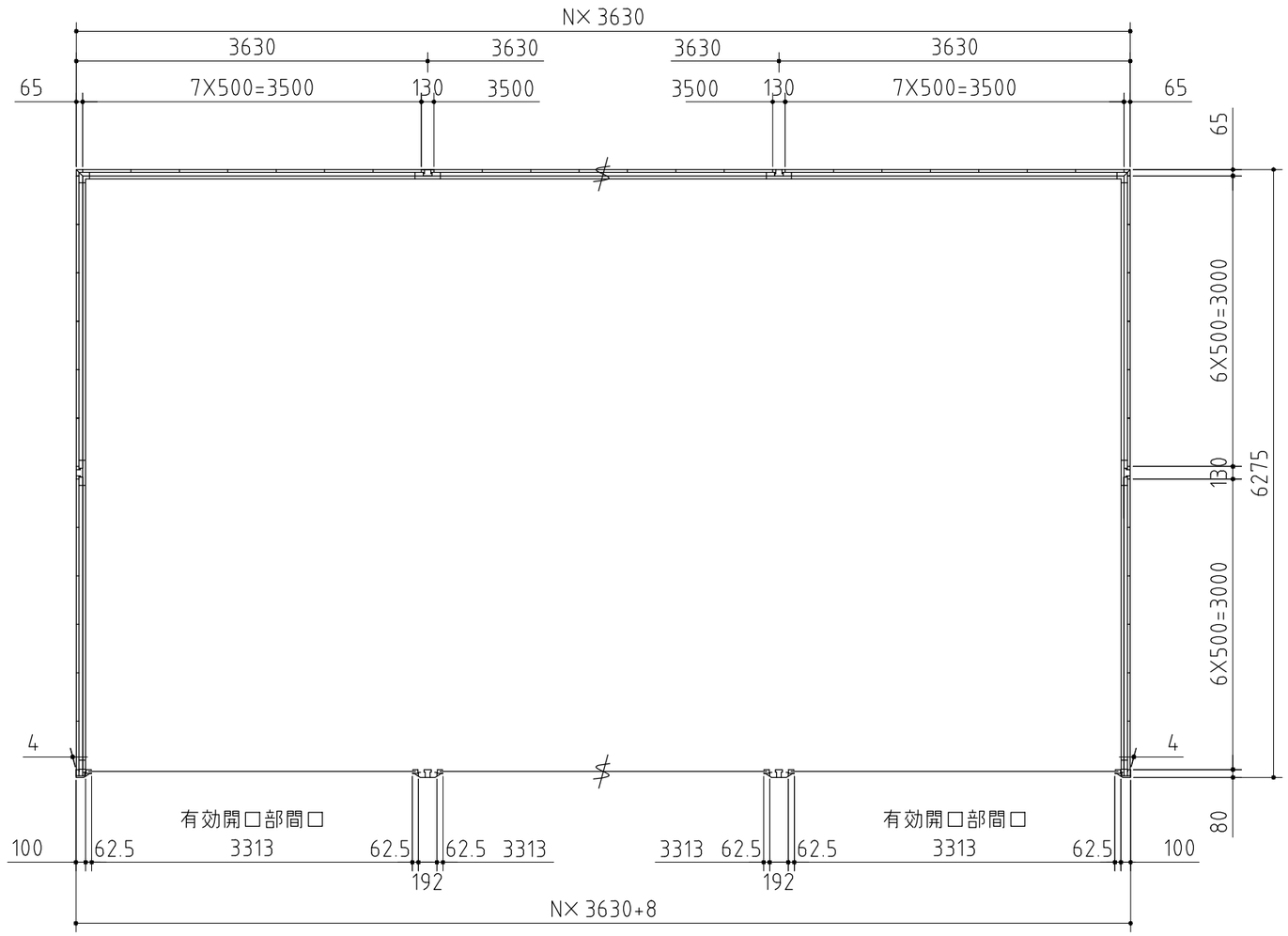

品番	部　品　名	材料（材質）	単位mm
1	土台枠	F12	1.2
2	柱前左右	F12	2.3
3	柱前中	F12	1.6
4	柱中左右	F12	1.2+1.6
5	柱後左右	F12	1.6
6	柱後中	F12	1.2+1.6
7	梁中枠取付金具	F12	3.2
8	桁前	Y10	1.6
9	桁後	Y10	1.6
10	梁左右	Y10	1.0
11	梁中前	F12	2.0+3.2
12	梁中後	F12	2.0+3.2
13	梁中屋根板	Y10	1.0
14	下枠カバー	F12	2.3
15	梁中カバー	Y10	0.7
16	母屋中央	F12	1.6
17	母屋中	F12	1.2
18	屋根パネル	Y10	0.5
19	結露軽減材(不燃材)-別売-	ポリエチレンフォーム	4.0
20	壁パネル	F12	0.7
21	妻板左右	Y10	0.7
22	鼻隠シ前後	Y10	0.7
23	コーナー金具	F12	2.3
24	シャッター(スラット)	Z08	0.5
25	シャッターカバー	F12	0.7
26	耐風シャッターレール	アルミニウム合金押出形材	
27	レール化粧板	アルミニウム合金押出形材	

F12→溶融亜鉛めっき鋼板(JIS G 3302)
Y10→溶融亜鉛-5%アルミニウム合金めっき鋼板(JIS G 3317)
Z08→塗装溶融亜鉛めっき鋼板(JIS G 3312)

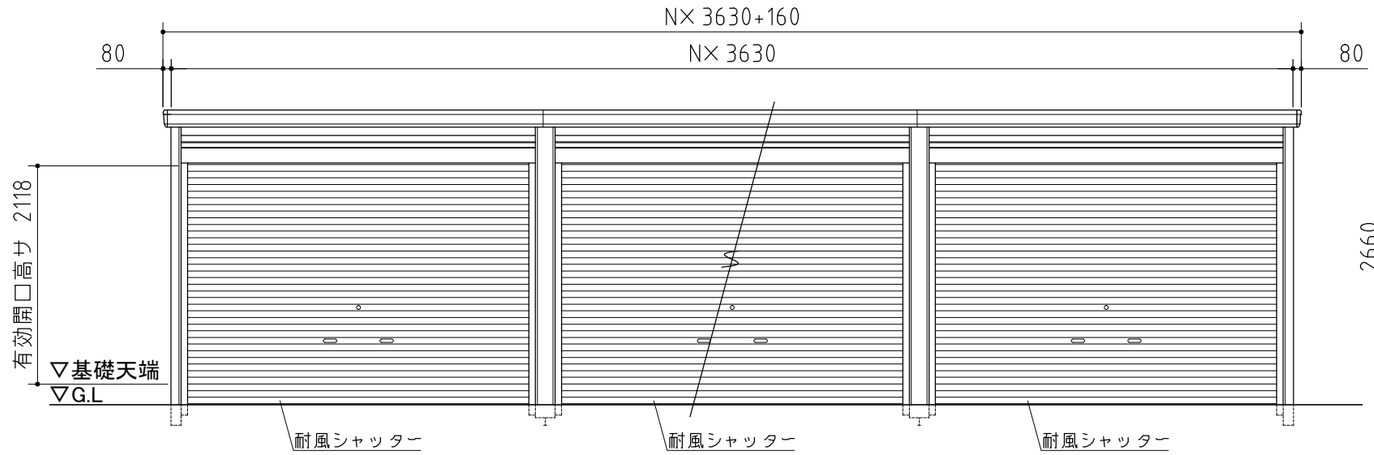

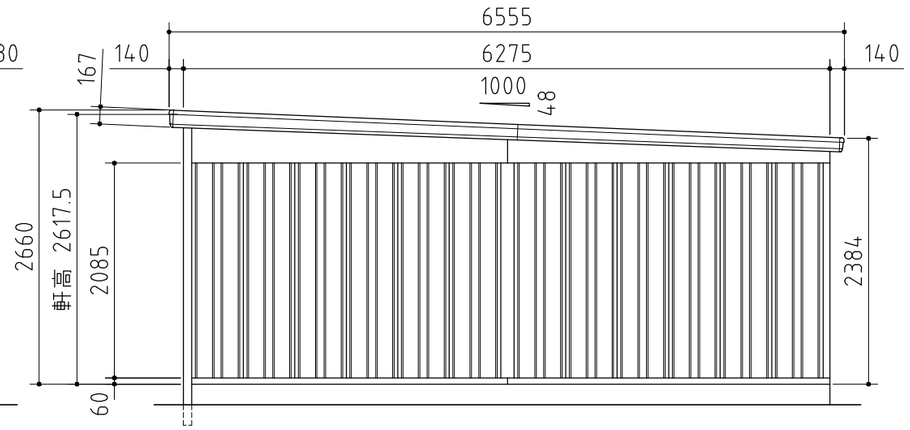

※強度の関係上、連棟数に応じて間仕切壁･耐力壁が必要となる場合があります。

外 形 図

〈縮尺〉 S=1/60
～一般型～

機種名　GRN－3662HL

○有効開口寸法:3313×2118(mm)　○床面積:N[連続数]×22.78㎡(6.90坪)

株式会社 稲葉製作所