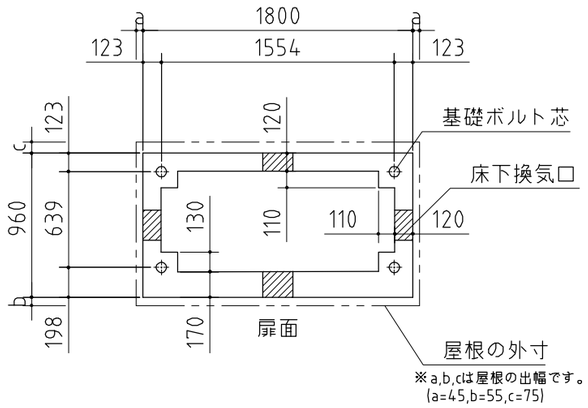

基礎詳細

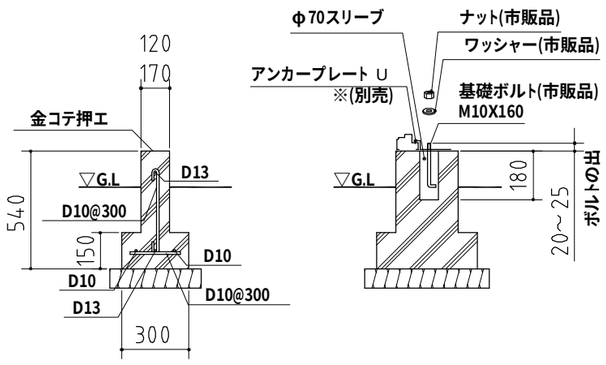

基 礎 図

<縮尺> S=1/40
～一般型・多雪地型～

機種名 NXN－17S

※寒冷地等は地域の実情に合わせた基礎にして下さい。
※布基礎には換気口を設けてください。