品番	部品名	材料（材質）	単位mm
1	ベース	F12	1.2+1.0
2	ベース下枠	F12	1.2+1.0
3	側板	F12	0.6
4	壁パネル	F12	0.5
5	屋根	F12	0.6
6	扉	F12	0.6
7	床パネル	F12	1.0
8	棚板（計２枚）	E8	0.6
F12→溶融亜鉛めっき鋼板（JIS G 3302）			
E8 →電気亜鉛めっき鋼板（JIS G 3313）			
※ベース調整範囲：32mm			

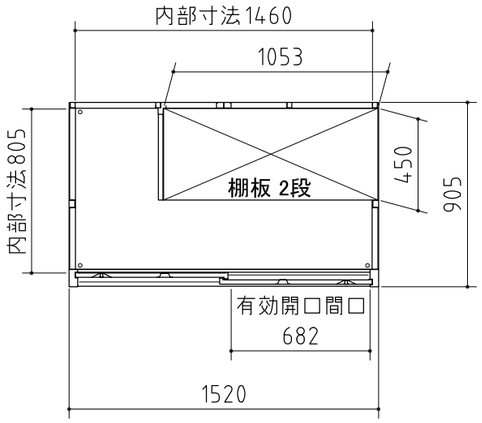

平面図

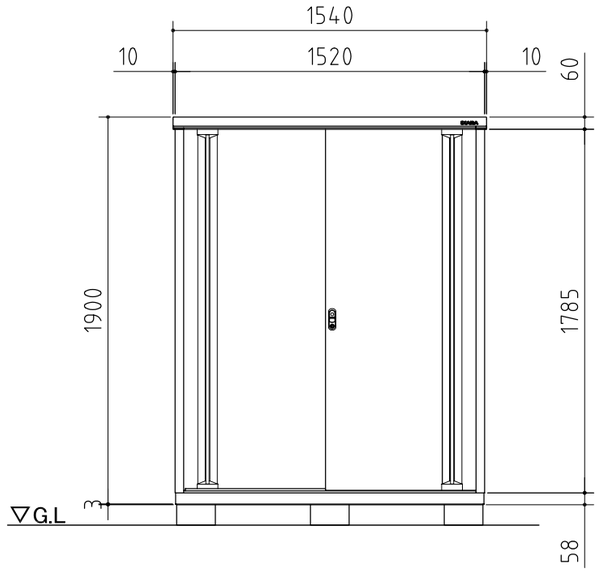

正面図

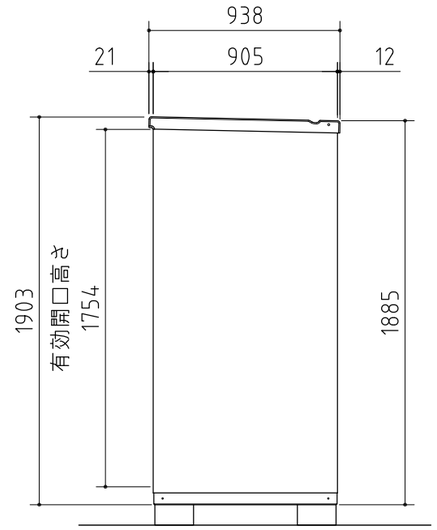

側面図

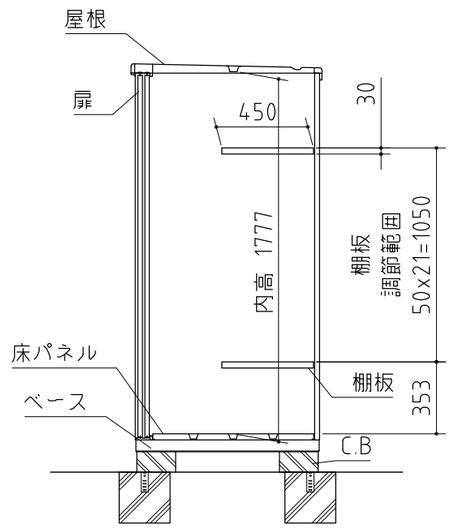

断面図

※ 付属の棚板は2枚になります。

ベタ基礎図

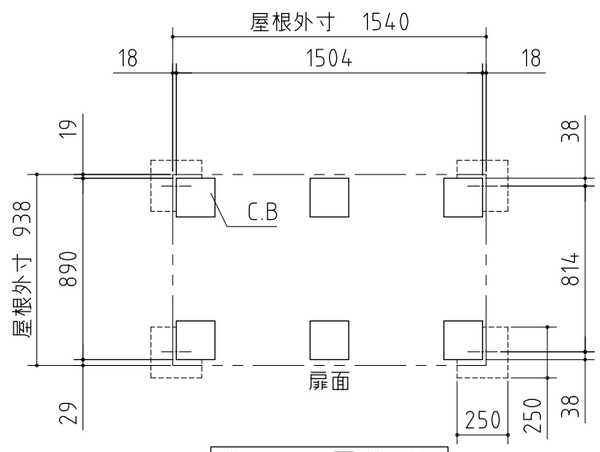

ブロック置基礎図

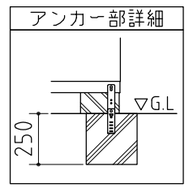

仕様図

〈縮尺〉 S=1/30

機種名　MJX－159EP(F)

○有効開口寸法：682×1754(mm)　○床面積：1.38㎡(0.42坪)

株式会社 稲葉製作所