品番	部　品　名		材料（材質）	板厚(mm)
1	土台取付板		SGMH400 K27	2.3
2	土台		SGC400 F12	1.2
3	根太		SGCC F12	1.2
4	柱		SGC400 F12	1.2
5	床パネル		SGCC F12	1.0
6	鴨居		SZAC400 Y10	1.0
7	桁後		SZAC400 Y10	1.0
8	妻板左右		SZAC400 Y10	0.7
9	鼻隠シ前後		SZACC Y10	0.7
10	屋根パネル		SZAC400 Y10	0.5
11	母屋中(1530mm)	一般型	SGC400 F12	1.0
		多雪型		
		豪雪型		1.2
12	壁パネル		SGC400 F12	0.6
13	正面パネル		SGC400 F12	0.7
14	扉		SGCC F12	0.8
15	棚板		SGCC F12	0.6
16	アンカープレート		SGHC F12	2.3

SGMH400：溶融亜鉛-アルミニウム-マグネシウム合金めっき鋼板（JIS G 3323）
SGC400,SGCC,SGHC：溶融亜鉛めっき鋼板（JIS G 3302）
SZAC400,SZACC：溶融亜鉛-5%アルミニウム合金めっき鋼板（JIS G 3317）

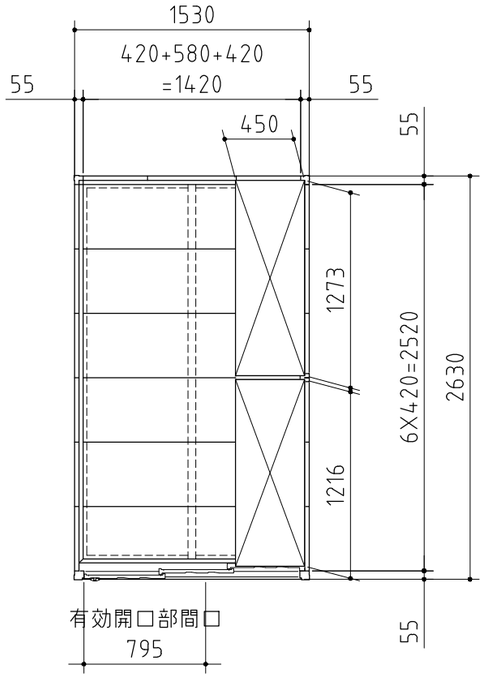

平面図

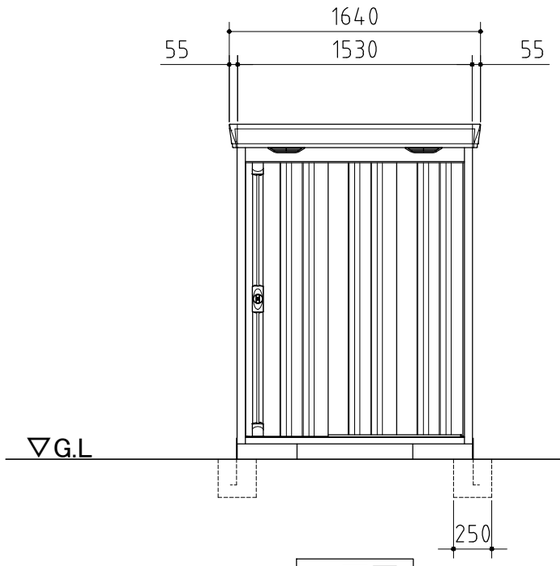

正面図

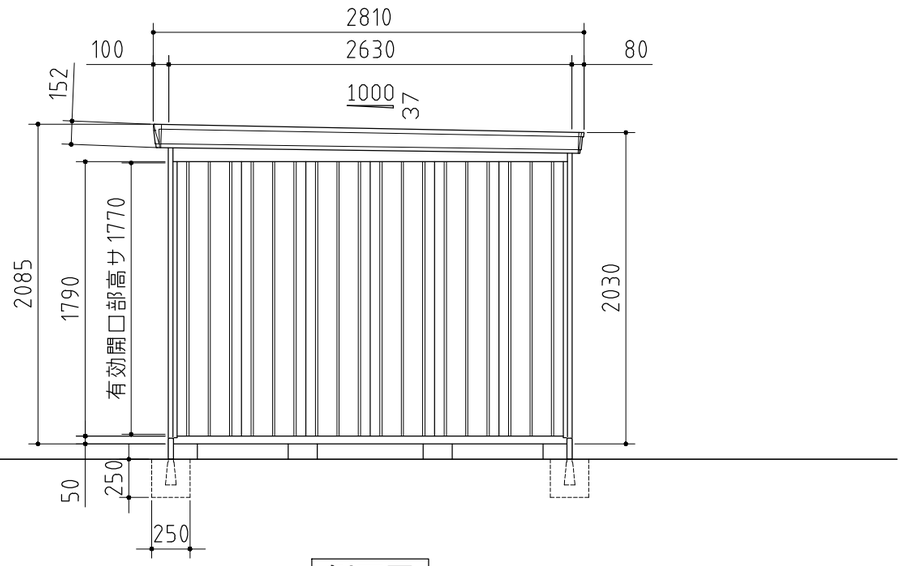

側面図

外形図

〈縮尺〉S=1/40
～一般型・多雪型・豪雪型～

機種名　FS－1526S

○有効開口寸法：795×1770(mm)
○床面積：4.02㎡(1.22坪)

株式会社 稲葉製作所