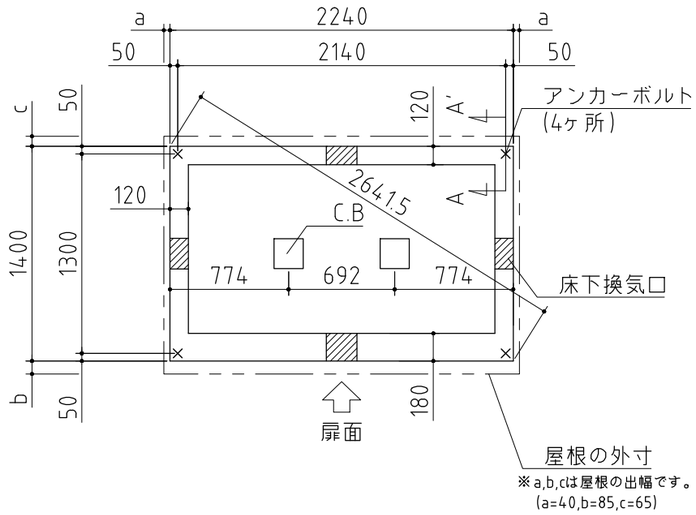

⚠注意
アンカーボルトは布基礎芯ではありません。

×・・・アンカーボルト位置を示す。

基礎詳細

基礎断面

基礎天は面取しないでください

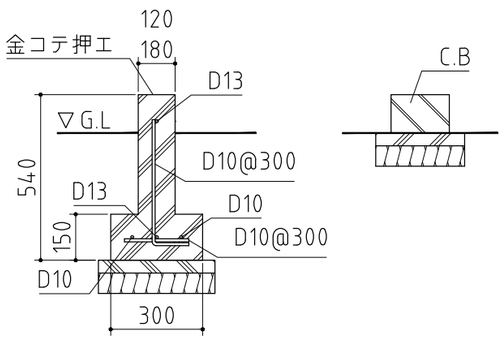

A-A'断面

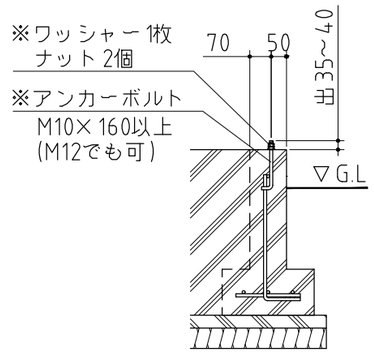

※別途手配品

基 礎 図

〈縮尺〉 S=1/40
～一般型・多雪型・豪雪型～

機種名 FS－2214S(F)・H(F)

※寒冷地等は地域の実情に合わせた基礎にして下さい。
※布基礎には換気口を設けてください。

株式会社 稲葉製作所