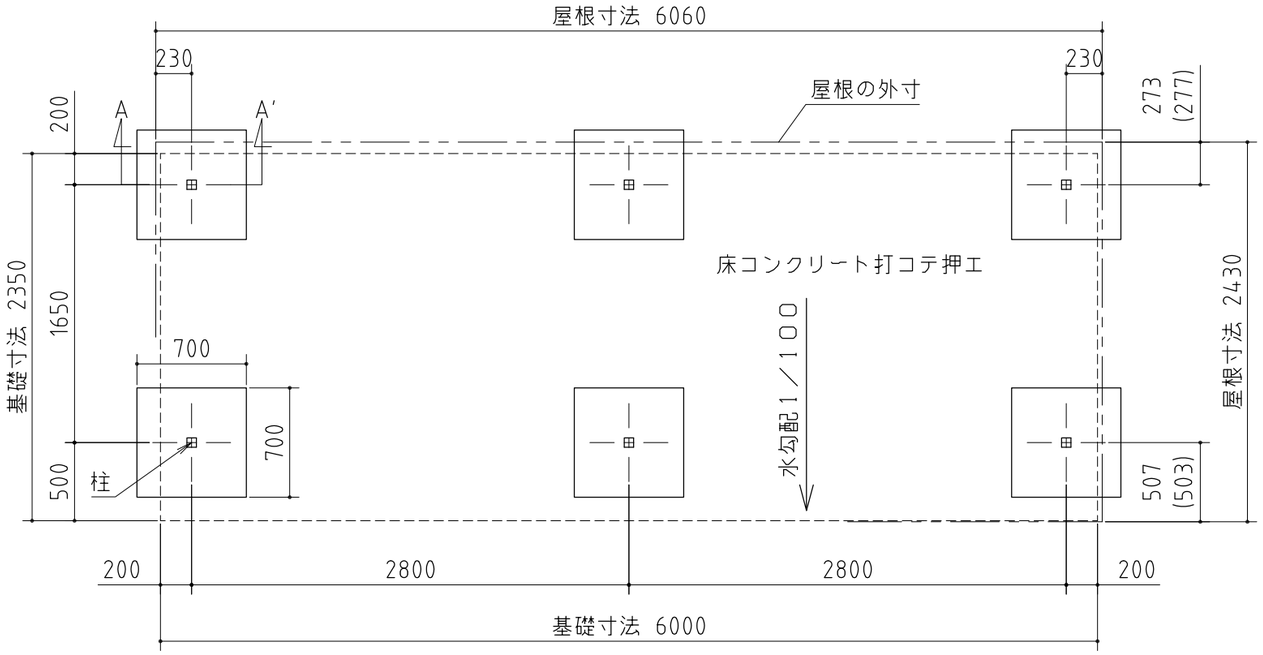

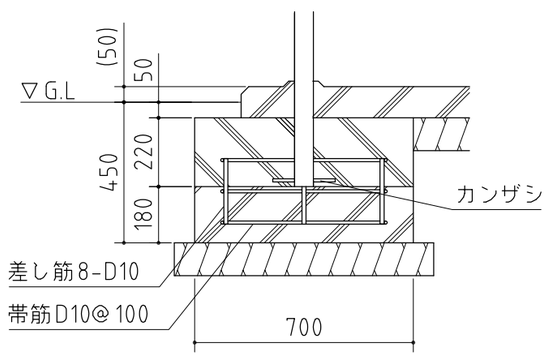

A-A' 断面 1/20

（注意）
基礎寸法は標準施工を示します。
地域の実情に合わせて設計してください。

基 礎 図

〈縮尺〉 S=1/40
～一般型(豪雪型)～

機種名 BM-28(S)L-2

○間口奥行寸法は柱芯寸法です。