GARADIA ガレーディア

組立説明書【GR-150(180)/連続型　GR-1815(1518)型】

このたびは、イナバガレージ「ガレーディア」をお買い上げくださいまして誠にありがとうございました。
私たちは、この製品の開発にあたって「良いものを安く」をモットーに、苦心して作り上げました。
どうぞ末永くご愛用いただきますようお願い申し上げます。
なお、この製品の組み立て、ご使用にあたっての注意についてご説明いたしますので、かならずお読みください。
組立説明書の基礎・転倒防止工事(アンカー工事)については標準的施工方法とします。
組立説明書と異なる施工を行う場合は、予め当社にご相談ください。
当該機種には施工による不具合等についてBL保険が付されていますが、設置場所については「住宅に付随し独立して設置」に限定されています。その他の場所への設置についてはBL保険の適用範囲外となりますのでご注意ください。
詳細は、当社及び財団法人ベターリビングのホームページをご参照ください。
(http://www.inaba-ss.co.jp/　または http://www.cbl.or.jp/)

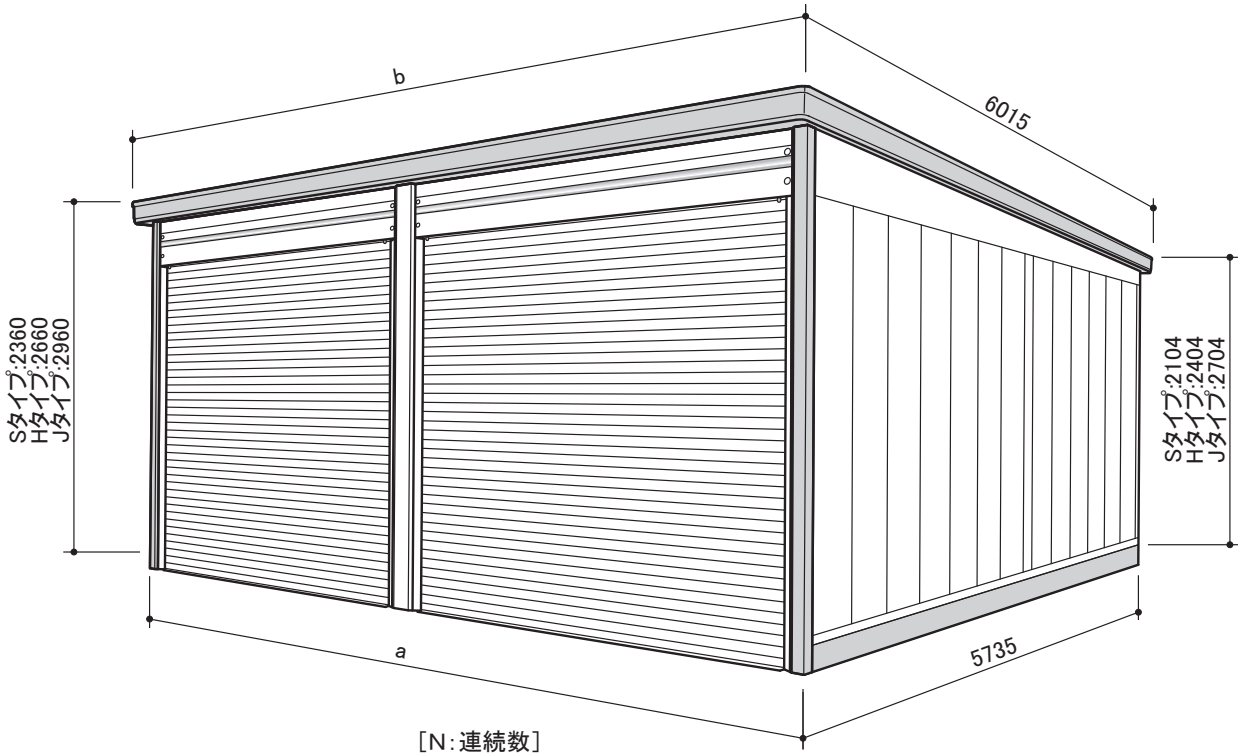

完成図
イラスト:GR-180JL-2型

[N:連続数]

機種＼寸法	a:柱外寸法	b:屋根外寸法
GR-150型	2650×N +8　(2連棟の時:5308)	2650×N +160　(2連棟の時:5460)
GR-180型	3070×N +8　(2連棟の時:6148)	3070×N +160　(2連棟の時:6300)
GR-1815型 (GR-1518型)	3070 + 2650 + 8 = 5728 (2650 + 3070 + 8 = 5728)	3070 + 2650 + 160 = 5880 (2650 + 3070 + 160 = 5880)

[単位:mm]

組み立てにあたっての注意事項

●設置場所

1. 崖の縁や屋上など、安全の確認の出来ない場所への設置は避けてください。
2. 非常時の避難通路となるような場所には設置しないでください。
3. 家からの雪が直接屋根に落ちてくる場所への設置は避けてください。
4. 家の屋根からまとまった雨水が直接屋根や壁に落ちないように配慮してください。
5. 強度の関係上、連棟数に応じて間仕切壁が必要となる場合があります。
(カタログ等でご確認ください)

●組み立て

1. 転倒防止工事を必ず行なってください。
2. 強風時などの天候の悪い日の組み立ては避けてください。
3. 30kg以上の梱包や部材の運搬・組立は、2人以上で行ってください。
4. ヘルメット・手袋・長袖シャツなどの保護具や脚立等を使用し、安全確認の上作業してください。
5. 組立中は部材の転倒防止のために、つっかい棒やロープ等でしっかり固定してください。
6. 組立途中で放置しないでください。

INB 株式会社 稲葉製作所

組立順序のご説明	組み立てにあたって、部品の共通性・互換性を持たせるために、取り付け穴が余分にあけてあります。相手に穴のない所はボルト締めの必要はありません。各取り付け穴は、組み立てを容易にするために余裕を持たせてあります。片寄った締め方をすると、部品が入らなかったり穴が合わない場合がありますので、この場合はネジをゆるめ調整してください。

1．基礎施工

入口部の基礎高さが、地盤面(G.L)かつ土間面(F.L)のどちらからも**50～200mm（高基礎仕様の場合：200～500mm）**の範囲に納まるように、水盛・遺形にしたがって根伐・砂利等で地固めをし、下図のように基礎を作ります。

※この説明書における基礎は、積雪荷重1200N/㎡(一般型)と、4500N/㎡(豪雪地型)の標準施工図面です。
　設置場所や、地域の実情にあった基礎工事をしてください。

※軟弱な地盤や寒冷地等は地域の実情に合わせた基礎にして下さい。

安全確保のため、転倒防止工事には十分注意してください。

■基礎断面図［単位：mm］

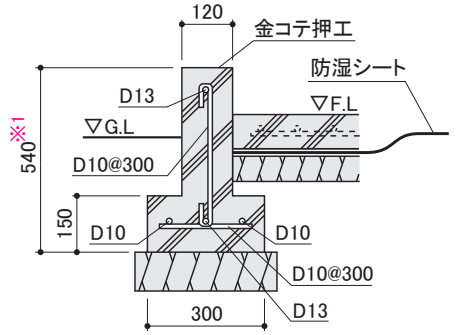

基礎天は面取しないでください。

基礎断面

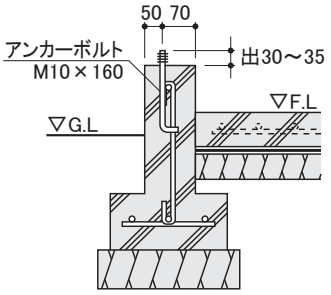

アンカーボルトはM12でも可

A－A'断面

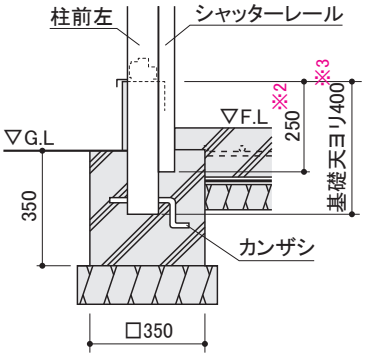

B－B'断面

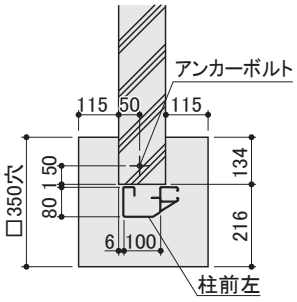

C部

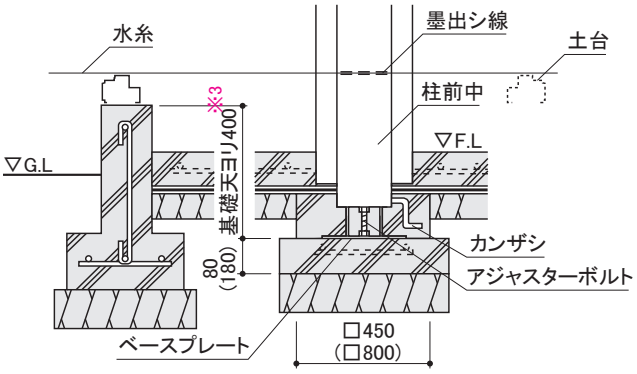

（　）寸法は豪雪地型の場合

D－D'断面

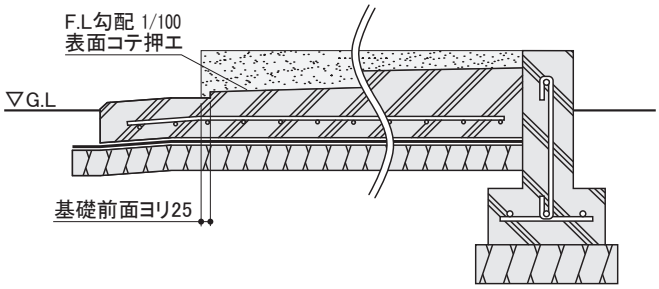

入口床面コンクリート仕上断面

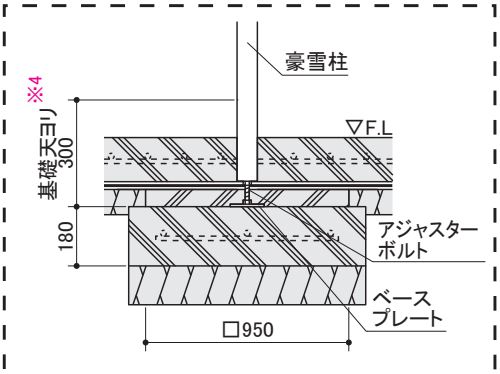

E－E'断面（豪雪地型・耐力壁設置箇所のみ）

※1～4：高基礎仕様の場合、寸法が変わります。
- ※1：基礎高さに応じて変更してください。
- ※2：250→550
- ※3：400→700
- ※4：300→600

■基礎施工図[単位:mm]

※a, b, cは屋根の出幅です。
a＝70, b＝226, c=130

寸法(mm)	①	②	③	④	⑤	⑥	⑦	⑧
150-2連続	5320	2470	2650	2425	2425	2660	2660	7770.7
180-2連続	6160	2890	3070	2845	2845	3080	3080	8368.2
1815型	5740	2890	2650	2845	2425	3080	2660	8064.0
1518型		2470	3070	2425	2845	2660	3080	

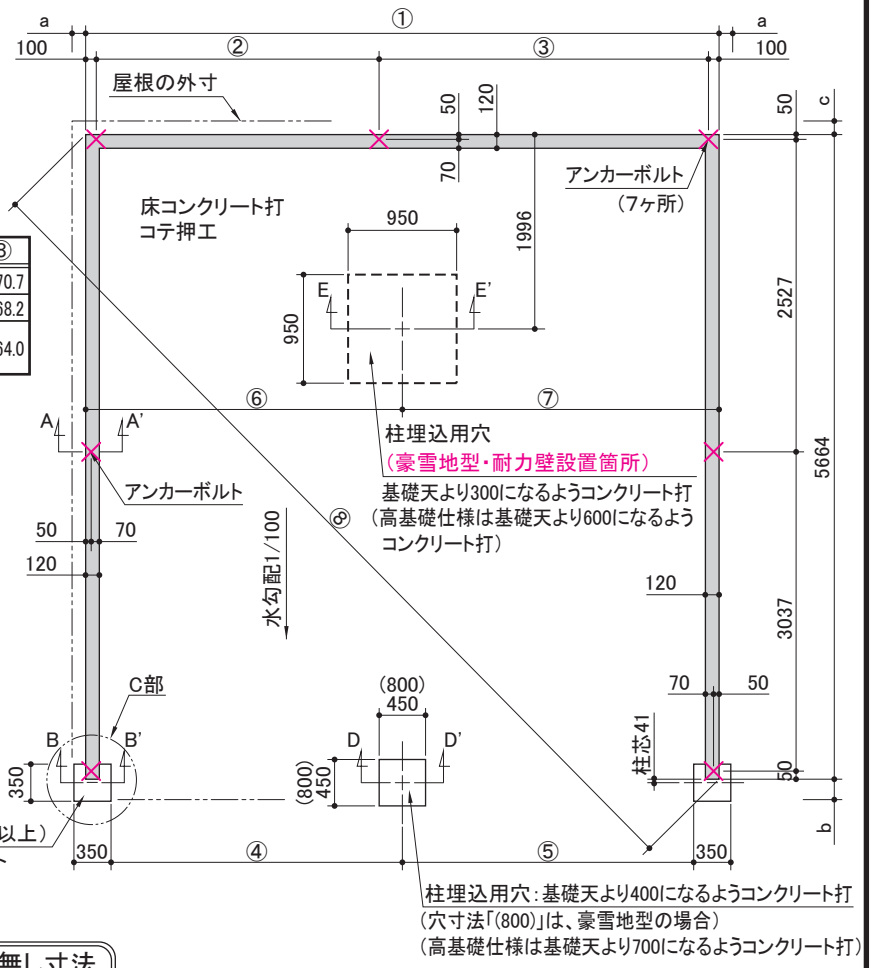

⚠注意
アンカーボルトは布基礎芯ではありません。

×・・・アンカーボルト位置を示す

3連続以上の基礎図

GR-180型→カッコ無し寸法
GR-150型→〈　　〉内寸法

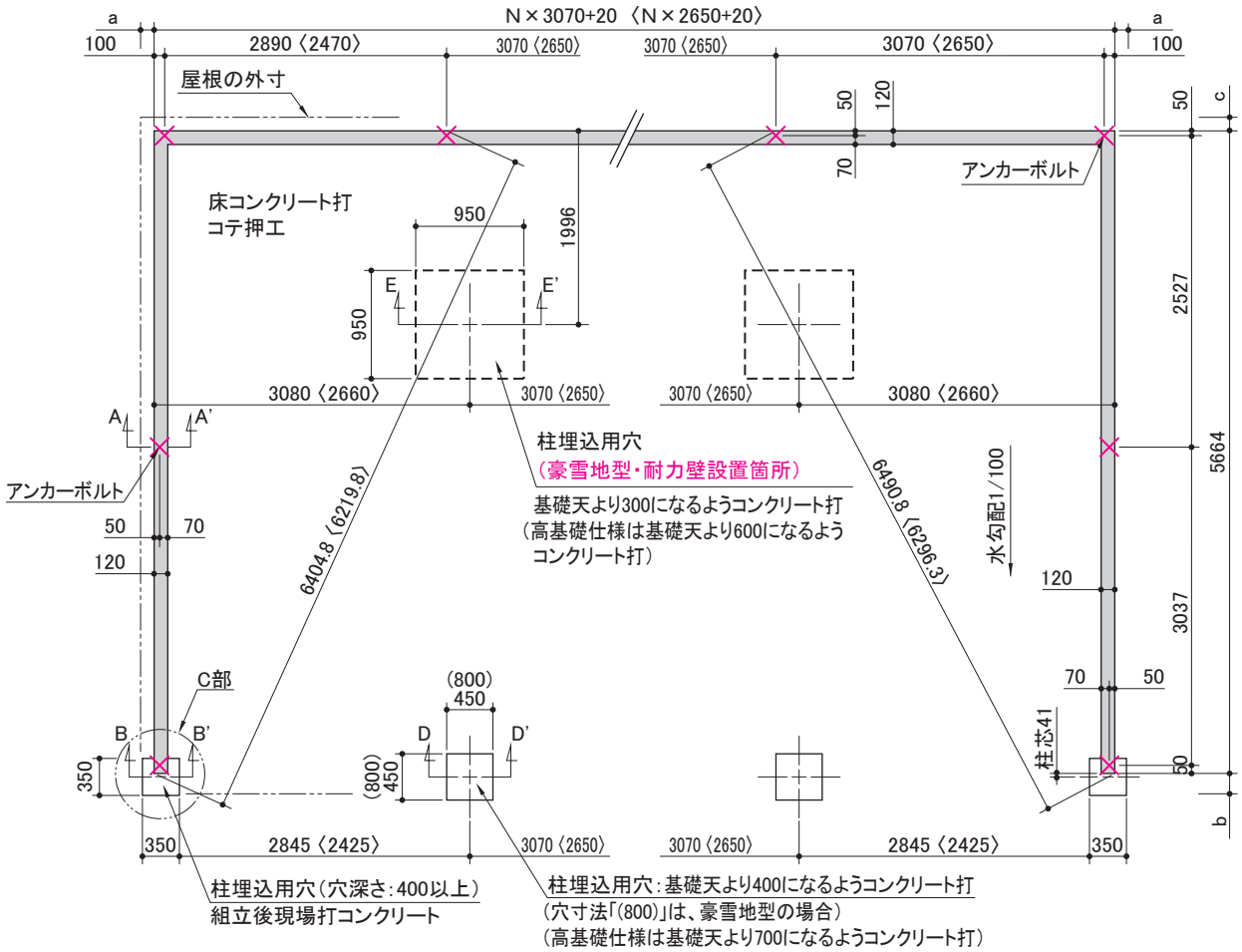

■梱包別部品一覧表(1)

●下表の梱包･部品の個数と内容をご確認のうえ、組立順序に従って組み立ててください。
●品番が白抜番号の部品には、製造番号が打ってあります。組立の時万一不具合が生じた場合は、必ずその部品の製造番号を確認のうえご連絡ください。
●( )はHタイプ用を示しています。

GR-150S(H)L-2型

H8-1500

品番	部品名	数量
●	部品箱	1
	土台取付板A	2
	土台取付板B	2
	土台取付板C	右/左
	土台カバーA	2
	土台カバーB	2
	土台カバーC	2
	母屋中央取付金具	2
	コーナー金具WN	2
	鼻隠し後固定板	2
	シャッターカバー取付板	2
	レール止め板	右/左
	アンカーボルト	6
	カンザシB	2
	M6ボルト	431+10
	ネジ板	253+6
	M8×20ボルト	8
	M8ワッシャー	8
	ボックススパナ	1
	水準器	1
	タッチペン/ミストグレー	1
	コーキング材/油性330ml	1
	シャッターストッパーゴム	4
	ボルトキャップN/GR	32+2
	ボルトキャップN/SD	28+2
	屋根パッキン	6
	機種シール	1
	保証書	1
	保管ケース	1
	取扱説明書	1
	組立説明書/R4-B	1
	組立説明書/R8-B	1

H8-1501

品番	部品名	数量
●	部品箱	1
	土台取付板B	1
	土台カバーB	1
	柱前中ベース	1
	上枠継ぎ板	1
	梁中前枠取付金具	1
	梁中後枠取付金具	1
	枠取付軸	2
	φ12スナップピン	2
	母屋中央取付金具	2
	コーナー金具WN	2
	鼻隠し後固定板	2
	鼻隠し前取付板	1
	鼻隠し後取付板	1
	梁中カバー取付板	1
	シャッターカバー取付板	2
	レール止め板	右/左
	アンカーボルト	1
	カンザシB	1
	M16×220ボルト	1
	M16×H25高ナット	1
	M16スプリングワッシャー	2
	M6ボルト	262+6
	ネジ板	123+4
	ネジ板B	1
	M8×20ボルト	68+2
	M8ワッシャー	74+2
	M8ナット	6
	ボックススパナ	1
	コーキング材/油性330ml	1
	シャッターストッパーゴム	4
	ボルトキャップN/GR	20+2
	ボルトキャップN/SD	9+1
	テクスネジ4×10	2
	屋根パッキン	6
	保証書	1
	保管ケース	1
	取扱説明書	1

H8-1312

品番	部品名	数量
4	土台左前/K-7	1
5	土台右前/K-7	1
3	土台A/K-6	2
	土台水切板A/K-7	1
	土台水切板B/K-7	1
	土台水切板C/K-6	1
	土台水切板D/K-6	1

H8-6013

品番	部品名	数量
3	土台A/K-6	2
	土台水切板C/K-6	1
	土台水切板D/K-6	1

一般型の時
H8-6016

品番	部品名	数量
25R	鼻隠し前右/K-6	1
25L	鼻隠し前左/K-6	1
26R	鼻隠し後右/K-6	1
26L	鼻隠し後左/K-6	1

豪雪地型の時
H8-6096

品番	部品名	数量
25R	鼻隠し前右/K-6	1
25L	鼻隠し前左/K-6	1
26R	豪雪鼻隠し後右/K-6	1
26L	豪雪鼻隠し後左/K-6	1
	鼻隠し後固定板	8
部品袋	M6ボルト	16
部品袋	ボルトキャップN/SD	16

H8-1021(1121)

品番	部品名	数量
11	柱後左右SA(HA)	2

H8-2020(2120)

品番	部品名	数量
16	柱中左右S(H)	2

※H8-3020(3120)

品番	部品名	数量
12	柱前右S(H)	1
13	柱前左S(H)	1

H8-4021(4121)

品番	部品名	数量
19	柱後中SA(HA)	1

※H8-3026(3126)

品番	部品名	数量
17	柱前中S(H)	1
44	支柱NS(H)	1

※H8-1325(1425)×2梱包

品番	部品名	数量
51	シャッターレール左S(H)	1
52	シャッターレール右S(H)	1

H8-6030×2梱包

品番	部品名	数量
15	桁後A/K-6	1
14	桁前/K-6	1

H8-6031×2梱包

品番	部品名	数量
81	シャッターカバー/K-6	1
	ブラケット補強バー/K-6	1

H8-6032×2梱包

品番	部品名	数量
23C	母屋中央/K-6	1

H8-6134

品番	部品名	数量
21BR	梁右後A/K-6	1
21BL	梁左後A/K-6	1

H8-7035

品番	部品名	数量
21FR	梁右前/K-7	1
21FL	梁左前/K-7	1

H8-6156

品番	部品名	数量
27B	梁中後A/K-6	1

H8-7057

品番	部品名	数量
27F	梁中前/K-7	1

H8-6169

品番	部品名	数量
●	梁中後屋根板/K-6	1
	下枠カバー中A/K-6	1

H8-7079

品番	部品名	数量
●	梁中前屋根板/K-7	1

H8-1369

品番	部品名	数量
27CB	梁中後カバー/K-6	1
27CF	梁中前カバー/K-7	1

結露軽減材ナシの時
H8-6445×3梱包

品番	部品名	数量
24B	屋根パネル後/K-6	4

H8-7446×3梱包

品番	部品名	数量
24F	屋根パネル前/K-7	4

結露軽減材付きの時
H8-6443×3梱包

品番	部品名	数量
24B	結露付屋根パネル後/K-6	4

H8-7444×3梱包

品番	部品名	数量
24F	結露付屋根パネル前/K-7	4

H8-1356×2梱包

品番	部品名	数量
	結露カバーA/L=2573	1
	結露カバーA/L=2993	1
	結露カバーB/L=2573	1
	結露カバーB/L=2993	1
	結露カバーCN/L=2543	5
	結露カバーCN/L=2962	5

一般型の時
H8-6240×6梱包

品番	部品名	数量
23	母屋中/K-6	2

豪雪地型の時
H8-6290×6梱包

品番	部品名	数量
28C	豪雪母屋中/K-6	2

H8-1335(1435) ※

品番	部品名	数量
●	豪雪標準柱S(H)	1
	ベースプレート	1

H8-7036

品番	部品名	数量
26FR	妻板右前/K-7	1
26FL	妻板左前/K-7	1

H8-6037

品番	部品名	数量
26BR	妻板右後/K-6	1
26BL	妻板左後/K-6	1

Sタイプの時
H1-0451×2梱包

品番	部品名	数量
31	壁パネルS	4

H1-0551×6梱包

品番	部品名	数量
31	壁パネルS	5

Hタイプの時
H1-1351×2梱包

品番	部品名	数量
31	壁パネルH	3

H1-1451×8梱包

品番	部品名	数量
31	壁パネルH	4

H8-0555(H9-0576)

品番	部品名	数量
44	支柱NS(H)	5
部品袋	ネジ板B	5
部品袋	M6ボルト	5

標準シャッターの時 ※
H8-6061～4(6161～4)×2梱包

品番	部品名	数量
64	シャッターS(H)/K-6	1
部品袋	シャッター錠押え	2
部品袋	テクスネジ4×10	4

明り窓付シャッターの時
H8-6065～8(6165～8)×2梱包

品番	部品名	数量
64	明り窓付シャッターS(H)/K-6	1
部品袋	シャッター錠押え	2
部品袋	テクスネジ4×10	4

GR-150S(H)L型

H8-1501

品番	部品名	数量
●	部品箱	1
	土台取付板B	1
	土台カバーB	1
	柱前中ベース	1
	上枠継ぎ板	1
	梁中前枠取付金具	1
	梁中後枠取付金具	1
	枠取付軸	2
	φ12スナップピン	2
	母屋中央取付金具	2
	コーナー金具WN	2
	鼻隠し後固定板	2
	鼻隠し前取付板	1
	鼻隠し後取付板	1
	梁中カバー取付板	1
	シャッターカバー取付板	2
	レール止め板	右/左
	アンカーボルト	1
	カンザシB	1
	M16×220ボルト	1
	M16×H25高ナット	1
	M16スプリングワッシャー	2
	M6ボルト	262+6
	ネジ板	123+4
	ネジ板B	1
	M8×20ボルト	68+2
	M8ワッシャー	74+2
	M8ナット	6
	ボックススパナ	1
	コーキング材/油性330ml	1
	シャッターストッパーゴム	4
	ボルトキャップN/GR	20+2
	ボルトキャップN/SD	9+1
	テクスネジ4×10	2
	屋根パッキン	6
	保証書	1
	保管ケース	1
	取扱説明書	1

H8-6014

品番	部品名	数量
3	土台A/K-6	1
	土台水切板F/K-6	1

一般型の時
H8-6017

品番	部品名	数量
25C	鼻隠し前中/K-6	1
26C	鼻隠し後中/K-6	1

豪雪地型の時
H8-6097

品番	部品名	数量
25C	鼻隠し前中/K-6	1
26C	豪雪鼻隠し中/K-6	1
	鼻隠し後固定板	4
部品袋	M6ボルト	8
部品袋	ボルトキャップN/SD	8

H8-4021(4121)

品番	部品名	数量
19	柱後中SA(HA)	1

※H8-3026(3126)

品番	部品名	数量
17	柱前中S(H)	1
44	支柱NS(H)	1

※H8-1325(1425)

品番	部品名	数量
51	シャッターレール左S(H)	1
52	シャッターレール右S(H)	1

H8-6030

品番	部品名	数量
15	桁後A/K-6	1
14	桁前/K-6	1

H8-6031

品番	部品名	数量
81	シャッターカバー/K-6	1
	ブラケット補強バー/K-6	1

H8-6032

品番	部品名	数量
23C	母屋中央/K-6	1

H8-6156

品番	部品名	数量
27B	梁中後A/K-6	1

H8-7057

品番	部品名	数量
27F	梁中前/K-7	1

H8-6169

品番	部品名	数量
●	梁中後屋根板/K-6	1
	下枠カバー中A/K-6	1

H8-7079

品番	部品名	数量
●	梁中前屋根板/K-7	1

H8-1369

品番	部品名	数量
27CB	梁中後カバー/K-6	1
27CF	梁中前カバー/K-7	1

一般型の時
H8-6240×3梱包

品番	部品名	数量
23	母屋中/K-6	2

豪雪地型の時
H8-6290×3梱包

品番	部品名	数量
28C	豪雪母屋中/K-6	2

H8-1335(1435) ※

品番	部品名	数量
●	豪雪標準柱S(H)	1
	ベースプレート	1

結露軽減材ナシの時
H8-6345×2梱包

品番	部品名	数量
24B	屋根パネル後/K-6	3

H8-7346×2梱包

品番	部品名	数量
24F	屋根パネル前/K-7	3

結露軽減材付きの時
H8-6343×2梱包

品番	部品名	数量
24B	結露付屋根パネル後/K-6	3

H8-7344×2梱包

品番	部品名	数量
24F	結露付屋根パネル前/K-7	3

H8-1356

品番	部品名	数量
	結露カバーA/L=2573	1
	結露カバーA/L=2993	1
	結露カバーB/L=2573	1
	結露カバーB/L=2993	1
	結露カバーCN/L=2543	5
	結露カバーCN/L=2962	5

Sタイプの時
H1-0351×2梱包

品番	部品名	数量
31	壁パネルS	3

Hタイプの時
H1-1351×2梱包

品番	部品名	数量
31	壁パネルH	3

標準シャッターの時 ※
H8-6061～4(6161～4)

品番	部品名	数量
64	シャッターS(H)/K-6	1
部品袋	シャッター錠押え	2
部品袋	テクスネジ4×10	4

明り窓付シャッターの時
H8-6065～8(6165～8)

品番	部品名	数量
64	明り窓付シャッターS(H)/K-6	1
部品袋	シャッター錠押え	2
部品袋	テクスネジ4×10	4

※印の梱包は、高基礎仕様の時に番号が変わります。

	標準品	→	高基礎仕様
柱前左右	H8-3020(3120)	→	H8-3021(3121)
柱前中	H8-3026(3126)	→	H8-3027(3127)
豪雪柱	H8-1335(1435)	→	H8-1435(1535)
シャッターレール	H8-1325(1425)	→	H8-2325(2425)
シャッター S(H)	H8-6061～4 (H8-6161～4)	→	H8-6161～4 (H8-6261～4)

【梱包数】

	地域	結露軽減材	梱包数
GR-150SL-2 (GR-150HL-2)	一般型	付き	52(54)
		ナシ	50(52)
	豪雪地型	付き	53(55)
		ナシ	51(53)
GR-150SL (GR-150HL)	一般型	付き	25(25)
		ナシ	24(24)
	豪雪地型	付き	26(26)
		ナシ	25(25)

■梱包別部品一覧表(2)

●下表の梱包･部品の個数と内容をご確認のうえ、組立順序に従って組み立ててください。
●品番が白抜番号の部品には、製造番号が打ってあります。組立の時万一不具合が生じた場合は、必ずその部品の製造番号を確認のうえご連絡ください。

GR-150JL-2型

H8-1510

品番	部品名	数量
●	部品箱	1
	土台取付板A	2
	土台取付板B	2
	土台取付板C	右/左
	土台カバーA	2
	土台カバーB	2
	土台カバーC	2
	母屋中央取付金具	2
	コーナー金具WN	2
	鼻隠し後固定板	2
	シャッターカバー取付板	2
	胴縁取付金具A左	6
	胴縁取付金具A右	6
	胴縁取付金具B	8
	レール止め板	右/左
	アンカーボルト	6
	カンザシB	2
	M6ボルト	562+10
	ネジ板	332+8
	M8×20ボルト	8
	M8ワッシャー	8
	ボックススパナ	1
	水準器	1
	タッチペン/ミストグレー	1
	コーキング材/油性330ml	1
	シャッターストッパーゴム	4
	ボルトキャップN/GR	32+2
	ボルトキャップN/SD	28+2
	屋根パッキン	6
	機種シール	1
	保証書	1
	保管ケース	1
	取扱説明書	1
	組立説明書/R4-B	1
	組立説明書/R8-B	1

H8-1511

品番	部品名	数量
●	部品箱	1
	土台取付板B	1
	土台カバーB	1
	柱前中ベース	1
	上枠継ぎ板	1
	梁中前枠取付金具	1
	梁中後枠取付金具	1
	枠取付軸	2
	φ12スナップピン	2
	母屋中央取付金具	2
	コーナー金具WN	2
	鼻隠し後固定板	2
	鼻隠し前取付板	1
	鼻隠し後取付板	1
	梁中カバー取付板	1
	シャッターカバー取付板	2
	胴縁取付金具B	4
	レール止め板	右/左
	アンカーボルト	1
	カンザシB	1
	M16×220ボルト	1
	M16×H25高ナット	1
	M16スプリングワッシャー	2
	M6ボルト	285+6
	ネジ板	138+4
	ネジ板B	1
	M8×20ボルト	68+2
	M8ワッシャー	74+2
	M8ナット	6
	テクスネジ4×10	2
	ボックススパナ	1
	コーキング材/油性330ml	1
	シャッターストッパーゴム	4
	ボルトキャップN/GR	20+2
	ボルトキャップN/SD	9+1
	屋根パッキン	6
	保証書	1
	保管ケース	1
	取扱説明書	1

H8-1312

品番	部品名	数量
4	土台左前/K-7	1
5	土台右前/K-7	1
3	土台A/K-6	2
	土台水切板A/K-7	1
	土台水切板B/K-7	1
	土台水切板C/K-6	1
	土台水切板D/K-6	1

H8-6013

品番	部品名	数量
3	土台A/K-6	2
	土台水切板C/K-6	1
	土台水切板D/K-6	1

一般型の時
H8-6016

品番	部品名	数量
25R	鼻隠し前右/K-6	1
25L	鼻隠し前左/K-6	1
26R	鼻隠し後右/K-6	1
26L	鼻隠し後左/K-6	1

豪雪地型の時
H8-6096

品番	部品名	数量
25R	鼻隠し前右/K-6	1
25L	鼻隠し前左/K-6	1
26R	豪雪鼻隠し後右/K-6	1
26L	豪雪鼻隠し後左/K-6	1
	鼻隠し後固定板	8
部品袋	M6ボルト	16
	ボルトキャップN/SD	16

H8-1221

品番	部品名	数量
11	柱後左右JA	2

H8-2220

品番	部品名	数量
16	柱中左右J	2

※H8-3220

品番	部品名	数量
12	柱前右J	1
13	柱前左J	1

H8-4221

品番	部品名	数量
19	柱後中JA	1

※H8-3226

品番	部品名	数量
17	柱前中J	1
44	支柱NJ	1

※H8-1525×2梱包

品番	部品名	数量
51	シャッターレール左J	1
52	シャッターレール右J	1

H8-6030×2梱包

品番	部品名	数量
15	桁後A/K-6	1
14	桁前/K-6	1

H8-6031×2梱包

品番	部品名	数量
81	シャッターカバー/K-6	1
	ブラケット補強バー/K-6	1

H8-6032×2梱包

品番	部品名	数量
23C	母屋中央/K-6	1

H8-6134

品番	部品名	数量
21BR	梁右後A/K-6	1
21BL	梁左後A/K-6	1

H8-7035

品番	部品名	数量
21FR	梁右前/K-7	1
21FL	梁左前/K-7	1

H8-6156

品番	部品名	数量
27B	梁中後A/K-6	1

H8-7057

品番	部品名	数量
27F	梁中前/K-7	1

H8-6169

品番	部品名	数量
●	梁中後屋根板/K-6	1
	下枠カバー中A/K-6	1

H8-7079

品番	部品名	数量
●	梁中前屋根板/K-7	1

H8-1369

品番	部品名	数量
27CB	梁中後カバー/K-6	1
27CF	梁中前カバー/K-7	1

結露軽減材ナシの時
H8-6445×3梱包

品番	部品名	数量
24B	屋根パネル後/K-6	4

H8-7446×3梱包

品番	部品名	数量
24F	屋根パネル前/K-7	4

結露軽減材付きの時
H8-6443×3梱包

品番	部品名	数量
24B	結露付屋根パネル後/K-6	4

H8-7444×3梱包

品番	部品名	数量
24F	結露付屋根パネル前/K-7	4

H8-1356×2梱包

品番	部品名	数量
	結露カバーA/L=2573	1
	結露カバーA/L=2993	1
	結露カバーB/L=2573	1
	結露カバーB/L=2993	1
	結露カバーCN/L=2543	5
	結露カバーCN/L=2962	5

一般型の時
H8-6240×6梱包

品番	部品名	数量
23	母屋中/K-6	2

豪雪地型の時
H8-6290×6梱包

品番	部品名	数量
28C	豪雪母屋中/K-6	2

H8-1535 ※

品番	部品名	数量
●	豪雪標準柱J	1
	ベースプレート	1

H8-7036

品番	部品名	数量
26FR	妻板右前/K-7	1
26FL	妻板左前/K-7	1

H8-6037

品番	部品名	数量
26BR	妻板右後/K-6	1
26BL	妻板左後/K-6	1

H8-3852

品番	部品名	数量
31	壁パネルJ	2

H8-3853×12梱包

品番	部品名	数量
31	壁パネルJ	3

H8-3701

品番	部品名	数量
44	支柱NJ	5
部品袋	ネジ板B	5
	M6ボルト	5

H8-6481×2梱包

品番	部品名	数量
301A	胴縁A/K-6	4

H8-7481

品番	部品名	数量
301A	胴縁A/K-7	4

標準シャッターの時 ※
H8-6261～4×2梱包

品番	部品名	数量
64	シャッターJ/K-6	1
部品袋	シャッター錠押え	2
	テクスネジ4×10	4

明り窓付シャッターの時
H8-6265～8×2梱包

品番	部品名	数量
64	明り窓付シャッターJ/K-6	1
部品袋	シャッター錠押え	2
	テクスネジ4×10	4

GR-150JL型

H8-1511

品番	部品名	数量
●	部品箱	1
	土台取付板B	1
	土台カバーB	1
	柱前中ベース	1
	上枠継ぎ板	1
	梁中前枠取付金具	1
	梁中後枠取付金具	1
	枠取付軸	2
	φ12スナップピン	2
	母屋中央取付金具	2
	コーナー金具WN	2
	鼻隠し後固定板	2
	鼻隠し前取付板	1
	鼻隠し後取付板	1
	梁中カバー取付板	1
	シャッターカバー取付板	2
	胴縁取付金具B	4
	レール止め板	右/左
	アンカーボルト	1
	カンザシB	1
	M16×220ボルト	1
	M16×H25高ナット	1
	M16スプリングワッシャー	2
	M6ボルト	285+6
	ネジ板	138+4
	ネジ板B	1
	M8×20ボルト	68+2
	M8ワッシャー	74+2
	M8ナット	6
	テクスネジ4×10	2
	ボックススパナ	1
	コーキング材/油性330ml	1
	シャッターストッパーゴム	4
	ボルトキャップN/GR	20+2
	ボルトキャップN/SD	9+1
	屋根パッキン	6
	保証書	1
	保管ケース	1
	取扱説明書	1

H8-6014

品番	部品名	数量
3	土台A/K-6	1
	土台水切板F/K-6	1

一般型の時
H8-6017

品番	部品名	数量
25C	鼻隠し前中/K-6	1
26C	鼻隠し後中/K-6	1

豪雪地型の時
H8-6097

品番	部品名	数量
25C	鼻隠し前中/K-6	1
26C	豪雪鼻隠し中/K-6	1
	鼻隠し後固定板	4
部品袋	M6ボルト	8
	ボルトキャップN/SD	8

H8-4221

品番	部品名	数量
19	柱後中JA	1

※H8-3226

品番	部品名	数量
17	柱前中J	1
44	支柱NJ	1

※H8-1525

品番	部品名	数量
51	シャッターレール左J	1
52	シャッターレール右J	1

H8-6030

品番	部品名	数量
15	桁後A/K-6	1
14	桁前/K-6	1

H8-6031

品番	部品名	数量
81	シャッターカバー/K-6	1
	ブラケット補強バー/K-6	1

H8-6032

品番	部品名	数量
23C	母屋中央/K-6	1

H8-6156

品番	部品名	数量
27B	梁中後A/K-6	1

H8-7057

品番	部品名	数量
27F	梁中前/K-7	1

H8-6169

品番	部品名	数量
●	梁中後屋根板/K-6	1
	下枠カバー中A/K-6	1

H8-7079

品番	部品名	数量
●	梁中前屋根板/K-7	1

H8-1369

品番	部品名	数量
27CB	梁中後カバー/K-6	1
27CF	梁中前カバー/K-7	1

一般型の時
H8-6240×3梱包

品番	部品名	数量
23	母屋中/K-6	2

豪雪地型の時
H8-6290×3梱包

品番	部品名	数量
28C	豪雪母屋中/K-6	2

H8-1535 ※

品番	部品名	数量
●	豪雪標準柱J	1
	ベースプレート	1

結露軽減材ナシの時
H8-6345×2梱包

品番	部品名	数量
24B	屋根パネル後/K-6	3

H8-7346×2梱包

品番	部品名	数量
24F	屋根パネル前/K-7	3

結露軽減材付きの時
H8-6343×2梱包

品番	部品名	数量
24B	結露付屋根パネル後/K-6	3

H8-7344×2梱包

品番	部品名	数量
24F	結露付屋根パネル前/K-7	3

H8-1356

品番	部品名	数量
	結露カバーA/L=2573	1
	結露カバーA/L=2993	1
	結露カバーB/L=2573	1
	結露カバーB/L=2993	1
	結露カバーCN/L=2543	5
	結露カバーCN/L=2962	5

H8-3853×2梱包

品番	部品名	数量
31	壁パネルJ	3

H8-6281

品番	部品名	数量
301B	胴縁B/K-6	2

標準シャッターの時 ※
H8-6261～4

品番	部品名	数量
64	シャッターJ/K-6	1
部品袋	シャッター錠押え	2
	テクスネジ4×10	4

明り窓付シャッターの時
H8-6265～8

品番	部品名	数量
64	明り窓付シャッターJ/K-6	1
部品袋	シャッター錠押え	2
	テクスネジ4×10	4

※印の梱包は、高基礎仕様の時に番号が変わります。

	標準品	→	高基礎仕様
柱前左右	H8-3220	→	H8-3221
柱前中	H8-3226	→	H8-3227
豪雪柱	H8-1535	→	H8-1536
シャッターレール	H8-1525	→	H8-2525
シャッターJ	H8-6261～4	→	H8-6361～4

【梱包数】

	地域	結露軽減材	梱包数
GR-150JL-2	一般型	付き	60
		ナシ	58
	豪雪地型	付き	61
		ナシ	59
GR-150JL	一般型	付き	26
		ナシ	25
	豪雪地型	付き	27
		ナシ	26

■梱包別部品一覧表(3)

●下表の梱包･部品の個数と内容をご確認のうえ、組立順序に従って組み立ててください。
●品番が白抜番号の部品には、製造番号が打ってあります。組立の時万一不具合が生じた場合は、必ずその部品の製造番号を確認のうえご連絡ください。
●( )はHタイプ用を示しています。

GR-180S(H)L-2型

品番	部品名	数量
H8-1800		
●	部品箱	1
	土台取付板A	2
	土台取付板B	2
	土台取付板C	右/左
	土台カバーA	2
	土台カバーB	2
	土台カバーC	2
	母屋中央取付金具	2
	コーナー金具WN	2
	鼻隠し後固定板	2
	シャッターカバー取付板	2
	レール止め板	右/左
	アンカーボルト	6
	カンザシB	2
	M6ボルト	451+10
	ネジ板	273+6
	M8×20ボルト	8
	M8ワッシャー	8
	ボックススパナ	1
	水準器	1
	タッチペン/ミストグレー	1
	コーキング材/油性330ml	1
	シャッターストッパーゴム	4
	ボルトキャップN/GR	32+2
	ボルトキャップN/SD	28+2
	屋根パッキン	7
	機種シール	1
	保証書	1
	保管ケース	1
	取扱説明書	1
	組立説明書/R4-B	1
	組立説明書/R8-B	1
H8-1801		
●	部品箱	1
	土台取付板B	1
	土台カバーB	1
	柱前中ベース	1
	上枠継ぎ板	1
	梁中前枠取付金具	1
	梁中後枠取付金具	1
	枠取付軸	2
	φ12スナップピン	2
	母屋中央取付金具	2
	コーナー金具WN	2
	鼻隠し後固定板	2
	鼻隠し前取付板	1
	鼻隠し後取付板	1
	梁中カバー取付板	1
	シャッターカバー取付板	2
	レール止め板	右/左
	アンカーボルト	1
	カンザシB	1
	M16×220ボルト	1
	M16×H25高ナット	1
	M16スプリングワッシャー	2
	M6ボルト	282+6
	ネジ板	143+4
	ネジ板B	1
	M8×20ボルト	68+2
	M8ワッシャー	74+2
	M8ナット	6
	ボックススパナ	1
	コーキング材/油性330ml	1
	シャッターストッパーゴム	4
	ボルトキャップN/GR	20+2
	ボルトキャップN/SD	9+1
	テクスネジ4×10	2
	屋根パッキン	7
	保証書	1
	保管ケース	1
	取扱説明書	1

H8-1312

4	土台左前/K-7	1
5	土台右前/K-7	1
3	土台A/K-6	2
	土台水切板A/K-7	1
	土台水切板B/K-7	1
	土台水切板C/K-6	1
	土台水切板D/K-6	1

H8-7013

3	土台A/K-7	2
	土台水切板C/K-7	1
	土台水切板D/K-7	1

一般型の時
H8-7016

25R	鼻隠し前右/K-7	1
25L	鼻隠し前左/K-7	1
26R	鼻隠し後右/K-7	1
26L	鼻隠し後左/K-7	1

豪雪地型の時
H8-7096

25R	鼻隠し前右/K-7	1
25L	鼻隠し前左/K-7	1
26R	豪雪鼻隠し後右/K-7	1
26L	豪雪鼻隠し後左/K-7	1
	鼻隠し後固定板	10
部品袋	M6ボルト	20
	ボルトキャップN/SD	20

H8-1021(1121)

11	柱後左右SA(HA)	2

H8-2020(2120)

16	柱中左右S(H)	2

※H8-3020(3120)

12	柱前右S(H)	1
13	柱前左S(H)	1

H8-4021(4121)

19	柱後中SA(HA)	1

※H8-3026(3126)

17	柱前中S(H)	1
44	支柱NS(H)	1

※H8-1325(1425)×2梱包

51	シャッターレール左S(H)	1
52	シャッターレール右S(H)	1

H8-7030×2梱包

15	桁後A/K-7	1
14	桁前/K-7	1

H8-7031×2梱包

81	シャッターカバー/K-7	1
	ブラケット補強バー/K-7	1

H8-7032×2梱包

23C	母屋中央/K-7	1

H8-6134

21BR	梁右後A/K-6	1
21BL	梁左後A/K-6	1

H8-7035

21FR	梁右前/K-7	1
21FL	梁左前/K-7	1

H8-6156

27B	梁中後A/K-6	1

H8-7057

27F	梁中前/K-7	1

H8-6169

●	梁中後屋根板/K-6	1
	下枠カバー中A/K-6	1

H8-7079

●	梁中前屋根板/K-7	1

H8-1369

27CB	梁中後カバー/K-6	1
27CF	梁中前カバー/K-7	1

結露軽減材ナシの時
H8-6345×2梱包

24B	屋根パネル後/K-6	3

H8-6445×2梱包

24B	屋根パネル後/K-6	4

H8-7346×2梱包

24F	屋根パネル前/K-7	3

H8-7446×2梱包

24F	屋根パネル前/K-7	4

結露軽減材付きの時
H8-6343×2梱包

24B	結露付屋根パネル後/K-6	3

H8-6443×2梱包

24B	結露付屋根パネル後/K-6	4

H8-7344×2梱包

24F	結露付屋根パネル前/K-7	3

H8-7444×2梱包

24F	結露付屋根パネル前/K-7	4

H8-1357×2梱包

	結露カバーA/L=2573	1
	結露カバーA/L=2993	1
	結露カバーB/L=2573	1
	結露カバーB/L=2993	1
	結露カバーCN/L=2543	6
	結露カバーCN/L=2962	6

一般型の時
H8-7240×6梱包

23	母屋中/K-7	2

豪雪地型の時
H8-7290×6梱包

28C	豪雪母屋中/K-7	2

H8-1335(1435) ※

●	豪雪標準柱S(H)	1
	ベースプレート	1

H8-7036

26FR	妻板右前/K-7	1
26FL	妻板左前/K-7	1

H8-6037

26BR	妻板右後/K-6	1
26BL	妻板左後/K-6	1

Sタイプの時
H1-0551×8梱包

31	壁パネルS	5

Hタイプの時
H1-1451×10梱包

31	壁パネルH	4

H8-0555(H9-0576)

44	支柱NS(H)	5
部品袋	ネジ板B	5
	M6ボルト	5

標準シャッターの時 ※
H8-7061～4(7161～4)×2梱包

64	シャッターS(H)/K-7	1
部品袋	シャッター錠押え	2
	テクスネジ4×10	4

明り窓付シャッターの時
H8-7065～8(7165～8)×2梱包

64	明り窓付シャッターS(H)/K-7	1
部品袋	シャッター錠押え	2
	テクスネジ4×10	4

GR-180S(H)L型

品番	部品名	数量
H8-1801		
●	部品箱	1
	土台取付板B	1
	土台カバーB	1
	柱前中ベース	1
	上枠継ぎ板	1
	梁中前枠取付金具	1
	梁中後枠取付金具	1
	枠取付軸	2
	φ12スナップピン	2
	母屋中央取付金具	2
	コーナー金具WN	2
	鼻隠し後固定板	2
	鼻隠し前取付板	1
	鼻隠し後取付板	1
	梁中カバー取付板	1
	シャッターカバー取付板	2
	レール止め板	右/左
	アンカーボルト	1
	カンザシB	1
	M16×220ボルト	1
	M16×H25高ナット	1
	M16スプリングワッシャー	2
	M6ボルト	282+6
	ネジ板	143+4
	ネジ板B	1
	M8×20ボルト	68+2
	M8ワッシャー	74+2
	M8ナット	6
	ボックススパナ	1
	コーキング材/油性330ml	1
	シャッターストッパーゴム	4
	ボルトキャップN/GR	20+2
	ボルトキャップN/SD	9+1
	テクスネジ4×10	2
	屋根パッキン	7
	保証書	1
	保管ケース	1
	取扱説明書	1

H8-7014

3	土台A/K-7	1
	土台水切板F/K-7	1

一般型の時
H8-7017

25C	鼻隠し前中/K-7	1
26C	鼻隠し後中/K-7	1

豪雪地型の時
H8-7097

25C	鼻隠し前中/K-7	1
26C	豪雪鼻隠し中/K-7	1
	鼻隠し後固定板	5
部品袋	M6ボルト	10
	ボルトキャップN/SD	10

H8-4021(4121)

19	柱後中SA(HA)	1

※H8-3026(3126)

17	柱前中S(H)	1
44	支柱NS(H)	1

※H8-1325(1425)

51	シャッターレール左S(H)	1
52	シャッターレール右S(H)	1

H8-7030

15	桁後A/K-7	1
14	桁前/K-7	1

H8-7031

81	シャッターカバー/K-7	1
	ブラケット補強バー/K-7	1

H8-7032

23C	母屋中央/K-7	1

H8-6156

27B	梁中後A/K-6	1

H8-7057

27F	梁中前/K-7	1

H8-6169

●	梁中後屋根板/K-6	1
	下枠カバー中A/K-6	1

H8-7079

●	梁中前屋根板/K-7	1

H8-1369

27CB	梁中後カバー/K-6	1
27CF	梁中前カバー/K-7	1

一般型の時
H8-7240×3梱包

23	母屋中/K-7	2

豪雪地型の時
H8-7290×3梱包

28C	豪雪母屋中/K-7	2

H8-1335(1435) ※

●	豪雪標準柱S(H)	1
	ベースプレート	1

結露軽減材ナシの時
H8-6345

24B	屋根パネル後/K-6	3

H8-6445

24B	屋根パネル後/K-6	4

H8-7346

24F	屋根パネル前/K-7	3

H8-7446

24F	屋根パネル前/K-7	4

結露軽減材付きの時
H8-6343

24B	結露付屋根パネル後/K-6	3

H8-6443

24B	結露付屋根パネル後/K-6	4

H8-7344

24F	結露付屋根パネル前/K-7	3

H8-7444

24F	結露付屋根パネル前/K-7	4

H8-1357

	結露カバーA/L=2573	1
	結露カバーA/L=2993	1
	結露カバーB/L=2573	1
	結露カバーB/L=2993	1
	結露カバーCN/L=2543	6
	結露カバーCN/L=2962	6

Sタイプの時
H1-0351

31	壁パネルS	3

H1-0451

31	壁パネルS	4

Hタイプの時
H1-1351

31	壁パネルH	3

H1-1451

31	壁パネルH	4

標準シャッターの時 ※
H8-7061～4(7161～4)

64	シャッターS(H)/K-7	1
部品袋	シャッター錠押え	2
	テクスネジ4×10	4

明り窓付シャッターの時
H8-7065～8(7165～8)

64	明り窓付シャッターS(H)/K-7	1
部品袋	シャッター錠押え	2
	テクスネジ4×10	4

※印の梱包は、高基礎仕様の時に番号が変わります。

		標準品	→	高基礎仕様
柱前左右		H8-3020(3120)	→	H8-3021(3121)
柱前中		H8-3026(3126)	→	H8-3027(3127)
豪雪柱		H8-1335(1435)	→	H8-1435(1535)
シャッターレール		H8-1325(1425)	→	H8-2325(2425)
シャッター	S	H8-7061～4	→	H8-7161～4
	(H)	(H8-7161～4)		(H8-7261～4)

【梱包数】

	地域	結露軽減材	梱包数
GR-180SL-2 (GR-180HL-2)	一般型	付き	54(56)
		ナシ	52(54)
	豪雪地型	付き	55(57)
		ナシ	53(55)
GR-180SL (GR-180HL)	一般型	付き	25(25)
		ナシ	24(24)
	豪雪地型	付き	26(26)
		ナシ	25(25)

■梱包別部品一覧表(4)

●下表の梱包･部品の個数と内容をご確認のうえ、組立順序に従って組み立ててください。
●品番が白抜番号の部品には、製造番号が打ってあります。組立の時万一不具合が生じた場合は、必ずその部品の製造番号を確認のうえご連絡ください。

GR-180JL-2型

H8-1810

品番	部品名	数量
●	部品箱	1
	土台取付板A	2
	土台取付板B	2
	土台取付板C	右/左
	土台カバーA	2
	土台カバーB	2
	土台カバーC	2
	母屋中央取付金具	2
	コーナー金具WN	2
	鼻隠し後固定板	2
	シャッターカバー取付板	2
	胴縁取付金具A左	6
	胴縁取付金具A右	6
	胴縁取付金具B	8
	レール止め板	右/左
	アンカーボルト	6
	カンザシB	2
	M6ボルト	384+10
	ネジ板	354+8
	M8×20ボルト	8
	M8ワッシャー	8
	ボックススパナ	1
	水準器	1
	タッチペン/ミストグレー	1
	コーキング材/油性330ml	1
	シャッターストッパーゴム	4
	ボルトキャップN/GR	32+2
	ボルトキャップN/SD	28+2
	屋根パッキン	7
	機種シール	1
	保証書	1
	保管ケース	1
	取扱説明書	1
	組立説明書/R4-B	1
	組立説明書/R8-B	1

H8-1811

品番	部品名	数量
●	部品箱	1
	土台取付板B	1
	土台カバーB	1
	柱前中ベース	1
	上枠継ぎ板	1
	梁中前枠取付金具	1
	梁中後枠取付金具	1
	枠取付軸	2
	φ12スナップピン	2
	母屋中央取付金具	2
	コーナー金具WN	2
	鼻隠し後固定板	2
	鼻隠し前取付板	1
	鼻隠し後取付板	1
	梁中カバー取付板	1
	シャッターカバー取付板	2
	胴縁取付金具B	4
	レール止め板	右/左
	アンカーボルト	1
	カンザシB	1
	M16×220ボルト	1
	M16×H25高ナット	1
	M16スプリングワッシャー	2
	M6ボルト	307+8
	ネジ板	160+4
	ネジ板B	1
	M8×20ボルト	68+2
	M8ワッシャー	74+2
	M8ナット	6
	テクスネジ4×10	2
	ボックススパナ	1
	コーキング材/油性330ml	1
	シャッターストッパーゴム	4
	ボルトキャップN/GR	20+2
	ボルトキャップN/SD	9+1
	屋根パッキン	7
	保証書	1
	保管ケース	1
	取扱説明書	1

H8-1312

品番	部品名	数量
4	土台左前/K-7	1
5	土台右前/K-7	1
3	土台A/K-6	2
	土台水切板A/K-7	1
	土台水切板B/K-7	1
	土台水切板C/K-6	1
	土台水切板D/K-6	1

H8-7013

品番	部品名	数量
3	土台A/K-7	2
	土台水切板C/K-7	1
	土台水切板D/K-7	1

一般型の時
H8-7016

品番	部品名	数量
25R	鼻隠し前右/K-7	1
25L	鼻隠し前左/K-7	1
26R	鼻隠し後右/K-7	1
26L	鼻隠し後左/K-7	1

豪雪地型の時
H8-7096

品番	部品名	数量
25R	鼻隠し前右/K-7	1
25L	鼻隠し前左/K-7	1
26R	豪雪鼻隠し後右/K-7	1
26L	豪雪鼻隠し後左/K-7	1
	鼻隠し後固定板	10
部品袋	M6ボルト	20
部品袋	ボルトキャップN/SD	20

H8-1221

品番	部品名	数量
11	柱後左右JA	2

H8-2220

品番	部品名	数量
16	柱中左右J	2

※H8-3220

品番	部品名	数量
12	柱前右J	1
13	柱前左J	1

H8-4221

品番	部品名	数量
19	柱後中JA	1

※H8-3226

品番	部品名	数量
17	柱前中J	1
44	支柱NJ	1

※H8-1525×2梱包

品番	部品名	数量
51	シャッターレール左J	1
52	シャッターレール右J	1

H8-7030×2梱包

品番	部品名	数量
15	桁後A/K-7	1
14	桁前/K-7	1

H8-7031×2梱包

品番	部品名	数量
81	シャッターカバー/K-7	1
	ブラケット補強バー/K-7	1

H8-7032×2梱包

品番	部品名	数量
23C	母屋中央/K-7	1

H8-6134

品番	部品名	数量
21BR	梁右後A/K-6	1
21BL	梁左後A/K-6	1

H8-7035

品番	部品名	数量
21FR	梁右前/K-7	1
21FL	梁左前/K-7	1

H8-6156

品番	部品名	数量
27B	梁中後A/K-6	1

H8-7057

品番	部品名	数量
27F	梁中前/K-7	1

H8-6169

品番	部品名	数量
●	梁中後屋根板/K-6	1
	下枠カバー中A/K-6	1

H8-7079

品番	部品名	数量
●	梁中前屋根板/K-7	1

H8-1369

品番	部品名	数量
27CB	梁中後カバー/K-6	1
27CF	梁中前カバー/K-7	1

結露軽減材ナシの時
H8-6345×2梱包

品番	部品名	数量
24B	屋根パネル後/K-6	3

H8-6445×2梱包

品番	部品名	数量
24B	屋根パネル後/K-6	4

H8-7346×2梱包

品番	部品名	数量
24F	屋根パネル前/K-7	3

H8-7446×2梱包

品番	部品名	数量
24F	屋根パネル前/K-7	4

結露軽減材付きの時
H8-6343×2梱包

品番	部品名	数量
24B	結露付屋根パネル後/K-6	3

H8-6443×2梱包

品番	部品名	数量
24B	結露付屋根パネル後/K-6	4

H8-7344×2梱包

品番	部品名	数量
24F	結露付屋根パネル前/K-7	3

H8-7444×2梱包

品番	部品名	数量
24F	結露付屋根パネル前/K-7	4

H8-1357×2梱包

品番	部品名	数量
	結露カバーA/L=2573	1
	結露カバーA/L=2993	1
	結露カバーB/L=2573	1
	結露カバーB/L=2993	1
	結露カバーCN/L=2543	6
	結露カバーCN/L=2962	6

一般型の時
H8-7240×6梱包

品番	部品名	数量
23	母屋中/K-7	2

豪雪地型の時
H8-7290×6梱包

品番	部品名	数量
28C	豪雪母屋中/K-7	2

H8-1535 ※

品番	部品名	数量
●	豪雪標準柱J	1
	ベースプレート	1

H8-7036

品番	部品名	数量
26FR	妻板右前/K-7	1
26FL	妻板左前/K-7	1

H8-6037

品番	部品名	数量
26BR	妻板右後/K-6	1
26BL	妻板左後/K-6	1

H8-3852×2梱包

品番	部品名	数量
31	壁パネルJ	2

H8-3853×12梱包

品番	部品名	数量
31	壁パネルJ	3

H8-3701

品番	部品名	数量
44	支柱NJ	5
部品袋	ネジ板B	5
部品袋	M6ボルト	5

H8-7481×2梱包

品番	部品名	数量
301A	胴縁A/K-7	4

H8-6481

品番	部品名	数量
301A	胴縁A/K-6	4

標準シャッターの時 ※
H8-7261～4×2梱包

品番	部品名	数量
64	シャッターJ/K-7	1
部品袋	シャッター錠押え	2
部品袋	テクスネジ4×10	4

明り窓付シャッターの時
H8-7265～8×2梱包

品番	部品名	数量
64	明り窓付シャッターJ/K-7	1
部品袋	シャッター錠押え	2
部品袋	テクスネジ4×10	4

GR-180JL型

H8-1811

品番	部品名	数量
●	部品箱	1
	土台取付板B	1
	土台カバーB	1
	柱前中ベース	1
	上枠継ぎ板	1
	梁中前枠取付金具	1
	梁中後枠取付金具	1
	枠取付軸	2
	φ12スナップピン	2
	母屋中央取付金具	2
	コーナー金具WN	2
	鼻隠し後固定板	2
	鼻隠し前取付板	1
	鼻隠し後取付板	1
	梁中カバー取付板	1
	シャッターカバー取付板	2
	胴縁取付金具B	4
	レール止め板	右/左
	アンカーボルト	1
	カンザシB	1
	M16×220ボルト	1
	M16×H25高ナット	1
	M16スプリングワッシャー	2
	M6ボルト	307+8
	ネジ板	160+4
	ネジ板B	1
	M8×20ボルト	68+2
	M8ワッシャー	74+2
	M8ナット	6
	テクスネジ4×10	2
	ボックススパナ	1
	コーキング材/油性330ml	1
	シャッターストッパーゴム	4
	ボルトキャップN/GR	20+2
	ボルトキャップN/SD	9+1
	屋根パッキン	7
	保証書	1
	保管ケース	1
	取扱説明書	1

H8-7014

品番	部品名	数量
3	土台A/K-7	1
	土台水切板F/K-7	1

一般型の時
H8-7017

品番	部品名	数量
25C	鼻隠し前中/K-7	1
26C	鼻隠し後中/K-7	1

豪雪地型の時
H8-7097

品番	部品名	数量
25C	鼻隠し前中/K-7	1
26C	豪雪鼻隠し中/K-7	1
	鼻隠し後固定板	5
部品袋	M6ボルト	10
部品袋	ボルトキャップN/SD	10

H8-4221

品番	部品名	数量
19	柱後中JA	1

※H8-3226

品番	部品名	数量
17	柱前中J	1
44	支柱NJ	1

※H8-1525

品番	部品名	数量
51	シャッターレール左J	1
52	シャッターレール右J	1

H8-7030

品番	部品名	数量
15	桁後A/K-7	1
14	桁前/K-7	1

H8-7031

品番	部品名	数量
81	シャッターカバー/K-7	1
	ブラケット補強バー/K-7	1

H8-7032

品番	部品名	数量
23C	母屋中央/K-7	1

H8-6156

品番	部品名	数量
27B	梁中後A/K-6	1

H8-7057

品番	部品名	数量
27F	梁中前/K-7	1

H8-6169

品番	部品名	数量
●	梁中後屋根板/K-6	1
	下枠カバー中A/K-6	1

H8-7079

品番	部品名	数量
●	梁中前屋根板/K-7	1

H8-1369

品番	部品名	数量
27CB	梁中後カバー/K-6	1
27CF	梁中前カバー/K-7	1

一般型の時
H8-7240×3梱包

品番	部品名	数量
23	母屋中/K-7	2

豪雪地型の時
H8-7290×3梱包

品番	部品名	数量
28C	豪雪母屋中/K-7	2

H8-1535 ※

品番	部品名	数量
●	豪雪標準柱J	1
	ベースプレート	1

結露軽減材ナシの時
H8-6345

品番	部品名	数量
24B	屋根パネル後/K-6	3

H8-6445

品番	部品名	数量
24B	屋根パネル後/K-6	4

H8-7346

品番	部品名	数量
24F	屋根パネル前/K-7	3

H8-7446

品番	部品名	数量
24F	屋根パネル前/K-7	4

結露軽減材付きの時
H8-6343

品番	部品名	数量
24B	結露付屋根パネル後/K-6	3

H8-6443

品番	部品名	数量
24B	結露付屋根パネル後/K-6	4

H8-7344

品番	部品名	数量
24F	結露付屋根パネル前/K-7	3

H8-7444

品番	部品名	数量
24F	結露付屋根パネル前/K-7	4

H8-1357

品番	部品名	数量
	結露カバーA/L=2573	1
	結露カバーA/L=2993	1
	結露カバーB/L=2573	1
	結露カバーB/L=2993	1
	結露カバーCN/L=2543	6
	結露カバーCN/L=2962	6

H8-3852×2梱包

品番	部品名	数量
31	壁パネルJ	2

H8-3853

品番	部品名	数量
31	壁パネルJ	3

H8-7281

品番	部品名	数量
301B	胴縁B/K-7	2

標準シャッターの時 ※
H8-7261～4

品番	部品名	数量
64	シャッターJ/K-7	1
部品袋	シャッター錠押え	2
部品袋	テクスネジ4×10	4

明り窓付シャッターの時
H8-7265～8

品番	部品名	数量
64	明り窓付シャッターJ/K-7	1
部品袋	シャッター錠押え	2
部品袋	テクスネジ4×10	4

※印の梱包は、高基礎仕様の時に番号が変わります。

	標準品	→	高基礎仕様
柱前左右	H8-3220	→	H8-3221
柱前中	H8-3226	→	H8-3227
豪雪柱	H8-1535	→	H8-1536
シャッターレール	H8-1525	→	H8-2525
シャッターJ	H8-7261～4	→	H8-7361～4

【梱包数】

	地域	結露軽減材	梱包数
GR-180JL-2	一般型	付き	63
		ナシ	61
	豪雪地型	付き	64
		ナシ	62
GR-180JL	一般型	付き	27
		ナシ	26
	豪雪地型	付き	28
		ナシ	27

■梱包別部品一覧表(5)

●下表の梱包･部品の個数と内容をご確認のうえ、組立順序に従って組み立ててください。
●品番が白抜番号の部品には、製造番号が打ってあります。組立の時万一不具合が生じた場合は、必ずその部品の製造番号を確認のうえご連絡ください。

GR-1815型
GR-1518型

( )はHタイプ用
(( ))はJタイプ用

S･Hタイプの時

H8-1800

品番	部品名	数量
●	部品箱	1
	P.6を参照	

H8-1501

品番	部品名	数量
●	部品箱	1
	P.4を参照	

Jタイプの時

H8-1810

品番	部品名	数量
●	部品箱	1
	P.7を参照	

H8-1511

品番	部品名	数量
●	部品箱	1
	P.5を参照	

H8-1312

品番	部品名	数量
4	土台左前/K-7	1
5	土台右前/K-7	1
3	土台A/K-6	2
	土台水切板A/K-7	1
	土台水切板B/K-7	1
	土台水切板C/K-6	1
	土台水切板D/K-6	1

1815 型の時

H8-7613

品番	部品名	数量
3	土台A/K-6	1
	土台A/K-7	1
	土台水切板C/K-7	1
	土台水切板D/K-6	1

一般型の時

H8-7615

品番	部品名	数量
25R	鼻隠し前右/K-6	1
25L	鼻隠し前左/K-7	1
26R	鼻隠し後右/K-6	1
26L	鼻隠し後左/K-7	1

豪雪地型の時

H8-7695

品番	部品名	数量
25R	鼻隠し前右/K-6	1
25L	鼻隠し前左/K-7	1
26R	豪雪鼻隠し後右/K-6	1
26L	豪雪鼻隠し後左/K-7	1
	鼻隠し後固定板	9
部品袋	M6ボルト	18
	ボルトキャップN/SD	18

1518 型の時

H8-6714

品番	部品名	数量
3	土台A/K-6	1
	土台A/K-7	1
	土台水切板C/K-6	1
	土台水切板D/K-7	1

一般型の時

H8-6715

品番	部品名	数量
25R	鼻隠し前右/K-7	1
25L	鼻隠し前左/K-6	1
26R	鼻隠し後右/K-7	1
26L	鼻隠し後左/K-6	1

豪雪地型の時

H8-6795

品番	部品名	数量
25R	鼻隠し前右/K-7	1
25L	鼻隠し前左/K-6	1
26R	豪雪鼻隠し後右/K-7	1
26L	豪雪鼻隠し後左/K-6	1
	鼻隠し後固定板	9
部品袋	M6ボルト	18
	ボルトキャップN/SD	18

Sタイプの時

H8-1021

品番	部品名	数量
11	柱後左右SA	2

H8-2020

品番	部品名	数量
16	柱中左右S	2

H8-3020※

品番	部品名	数量
12	柱前右S	1
13	柱前左S	1

H8-4021

品番	部品名	数量
19	柱後中SA	1

H8-3026※

品番	部品名	数量
17	柱前中S	1
44	支柱NS	1

H8-1325×2梱包※

品番	部品名	数量
51	シャッターレール左S	1
52	シャッターレール右S	1

Hタイプの時

H8-1121

品番	部品名	数量
11	柱後左右HA	2

H8-2120

品番	部品名	数量
16	柱中左右H	2

H8-3120※

品番	部品名	数量
12	柱前右H	1
13	柱前左H	1

H8-4121

品番	部品名	数量
19	柱後中HA	1

H8-3126※

品番	部品名	数量
17	柱前中H	1
44	支柱NH	1

H8-1425×2梱包※

品番	部品名	数量
51	シャッターレール左H	1
52	シャッターレール右H	1

Jタイプの時

H8-1221

品番	部品名	数量
11	柱後左右JA	2

H8-2220

品番	部品名	数量
16	柱中左右J	2

H8-3220※

品番	部品名	数量
12	柱前右J	1
13	柱前左J	1

H8-4221

品番	部品名	数量
19	柱後中JA	1

H8-3226※

品番	部品名	数量
17	柱前中J	1
44	支柱NJ	1

H8-1525×2梱包※

品番	部品名	数量
51	シャッターレール左J	1
52	シャッターレール右J	1

H8-7030

品番	部品名	数量
15	桁後A/K-7	1
14	桁前/K-7	1

H8-6030

品番	部品名	数量
15	桁後A/K-6	1
14	桁前/K-6	1

H8-7031

品番	部品名	数量
81	シャッターカバー/K-7	1
	ブラケット補強バー/K-7	1

H8-6031

品番	部品名	数量
81	シャッターカバー/K-6	1
	ブラケット補強バー/K-6	1

H8-7032

品番	部品名	数量
23C	母屋中央/K-7	1

H8-6032

品番	部品名	数量
23C	母屋中央/K-6	1

H8-6134

品番	部品名	数量
21BR	梁右後A/K-6	1
21BL	梁左後A/K-6	1

H8-7035

品番	部品名	数量
21FR	梁右前/K-7	1
21FL	梁左前/K-7	1

H8-6156

品番	部品名	数量
27B	梁中後A/K-6	1

H8-7057

品番	部品名	数量
27F	梁中前/K-7	1

H8-6169

品番	部品名	数量
●	梁中後屋根板/K-6	1
	下枠カバー中A/K-6	1

H8-7079

品番	部品名	数量
●	梁中前屋根板/K-7	1

H8-1369

品番	部品名	数量
27CB	梁中後カバー/K-6	1
27CF	梁中前カバー/K-7	1

結露軽減材ナシの時

H8-6345×3梱包

品番	部品名	数量
24B	屋根パネル後/K-6	3

H8-6445

品番	部品名	数量
24B	屋根パネル後/K-6	4

H8-7346×3梱包

品番	部品名	数量
24F	屋根パネル前/K-7	3

H8-7446

品番	部品名	数量
24F	屋根パネル前/K-7	4

結露軽減材付きの時

H8-6343×3梱包

品番	部品名	数量
24B	結露付屋根パネル後/K-6	3

H8-6443

品番	部品名	数量
24B	結露付屋根パネル後/K-6	4

H8-7344×3梱包

品番	部品名	数量
24F	結露付屋根パネル前/K-7	3

H8-7444

品番	部品名	数量
24F	結露付屋根パネル前/K-7	4

H8-1356

品番	部品名	数量
	結露カバーA/L-2573	1
	結露カバーA/L-2993	1
	結露カバーB/L-2573	1
	結露カバーB/L-2993	1
	結露カバーCN/L-2543	5
	結露カバーCN/L-2962	5

H8-1357

品番	部品名	数量
	結露カバーA/L-2573	1
	結露カバーA/L-2993	1
	結露カバーB/L-2573	1
	結露カバーB/L-2993	1
	結露カバーCN/L-2543	6
	結露カバーCN/L-2962	6

一般型の時

H8-6240×3梱包

品番	部品名	数量
23	母屋中/K-6	2

H8-7240×3梱包

品番	部品名	数量
23	母屋中/K-7	2

豪雪地型の時

H8-6290×3梱包

品番	部品名	数量
28C	豪雪母屋中/K-6	2

H8-7290×3梱包

品番	部品名	数量
28C	豪雪母屋中/K-7	2

※H8-1335(1435)((1535))

品番	部品名	数量
●	豪雪標準柱S(H)((J))	1
	ベースプレート	1

H8-7036

品番	部品名	数量
26FR	妻板右前/K-7	1
26FL	妻板左前/K-7	1

H8-6037

品番	部品名	数量
26BR	妻板右後/K-6	1
26BL	妻板左後/K-6	1

Sタイプの時

H1-0451

品番	部品名	数量
31	壁パネルS	4

H1-0551×7梱包

品番	部品名	数量
31	壁パネルS	5

Hタイプの時

H1-1351

品番	部品名	数量
31	壁パネルH	3

H1-1451×9梱包

品番	部品名	数量
31	壁パネルH	4

Jタイプの時

H8-3853×13梱包

品番	部品名	数量
31	壁パネルJ	3

H8-6284

品番	部品名	数量
301A	胴縁A/K-6	2

H8-6481

品番	部品名	数量
301A	胴縁A/K-6	4

H8-7284

品番	部品名	数量
301A	胴縁A/K-7	2

H8-7481

品番	部品名	数量
301A	胴縁A/K-7	4

H8-0555(H9-0576)((H8-3701))

品番	部品名	数量
44	支柱NS(H)((J))	5
部品袋	ネジ板B	5
	M6ボルト	5

標準シャッターの時 ※

H8-6061～4(6161～4)((6261～4))

品番	部品名	数量
64	シャッターS(H)((J))/K-6	1
部品袋	シャッター錠押え	2
	テクスネジ4×10	4

H8-7061～4(7161～4)((7261～4))

品番	部品名	数量
64	シャッターS(H)((J))/K-7	1
部品袋	シャッター錠押え	2
	テクスネジ4×10	4

明り窓付シャッターの時

H8-6065～8(6165～8)((6265～8))

品番	部品名	数量
64	明り窓付シャッターS(H)((J))/K-6	1
部品袋	シャッター錠押え	2
	テクスネジ4×10	4

H8-7065～8(7165～8)((7265～8))

品番	部品名	数量
64	明り窓付シャッターS(H)((J))/K-7	1
部品袋	シャッター錠押え	2
	テクスネジ4×10	4

※印の梱包は、高基礎仕様の時に番号が変わります。

		標準品	→	高基礎仕様
柱前左右	S	H8-3020	→	H8-3021
	H	H8-3120	→	H8-3121
	J	H8-3220	→	H8-3221
柱前中	S	H8-3026	→	H8-3027
	H	H8-3126	→	H8-3127
	J	H8-3226	→	H8-3227
豪雪柱	S	H8-1335	→	H8-1435
	H	H8-1435	→	H8-1535
	J	H8-1535	→	H8-1536
シャッターレール	S	H8-1325	→	H8-2325
	H	H8-1425	→	H8-2425
	J	H8-1525	→	H8-2525
シャッターK-7	S	H8-7061～4	→	H8-7161～4
	H	H8-7161～4	→	H8-7261～4
	J	H8-7261～4	→	H8-7361～4
シャッターK-6	S	H8-6061～4	→	H8-6161～4
	H	H8-6161～4	→	H8-6261～4
	J	H8-6261～4	→	H8-6361～4

【梱包数】

	地域	結露軽減材	梱包数
GR-1815S (GR-1815H) ((GR-1815J))	一般型	付き	54(56)((63))
		ナシ	52(54)((61))
	豪雪地型	付き	55(57)((64))
		ナシ	53(55)((62))
GR-1518S (GR-1518H) ((GR-1518J))	一般型	付き	54(56)((63))
		ナシ	52(54)((61))
	豪雪地型	付き	55(57)((64))
		ナシ	53(55)((62))

左右の向きに注意してください。　左右共通の部材です。　上下の向きに注意してください。　前後の向きに注意してください。

2．土台水切板の取付

土台水切板を基礎に乗せ、つなぎ部分の基礎と土台水切板の両端(つなぎ目)を図①～③のようにコーキングします。【3連続以上の中間部には、土台水切板Fを使います。】

※内部に雨水が浸入する恐れがありますので、必ずコーキングをしてください。

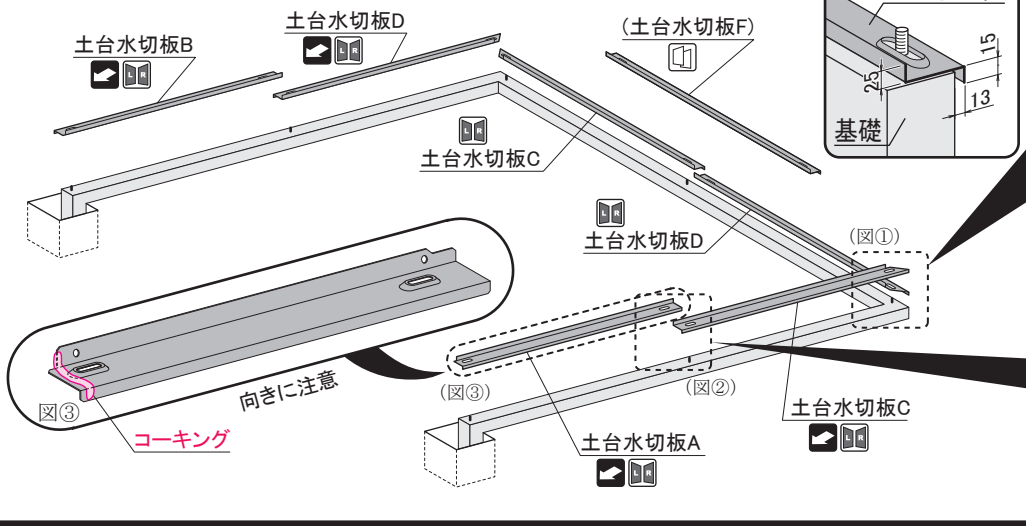

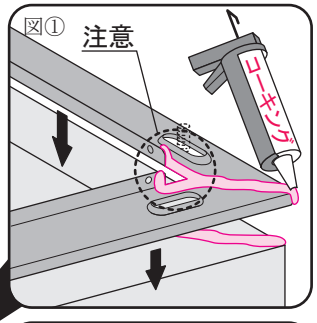

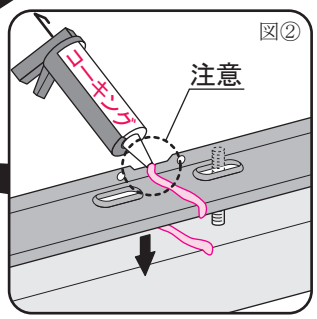

3．土台取付板の取付

土台取付板A･B･Cの防水シールに十字の切り込みを入れアンカーボルトを通します。
土台水切板にM6ボルトで取り付け、M10ナットと座金でアンカーボルトに固定します。

※土台取付板の防水シールは、絶対にはがさないでください。

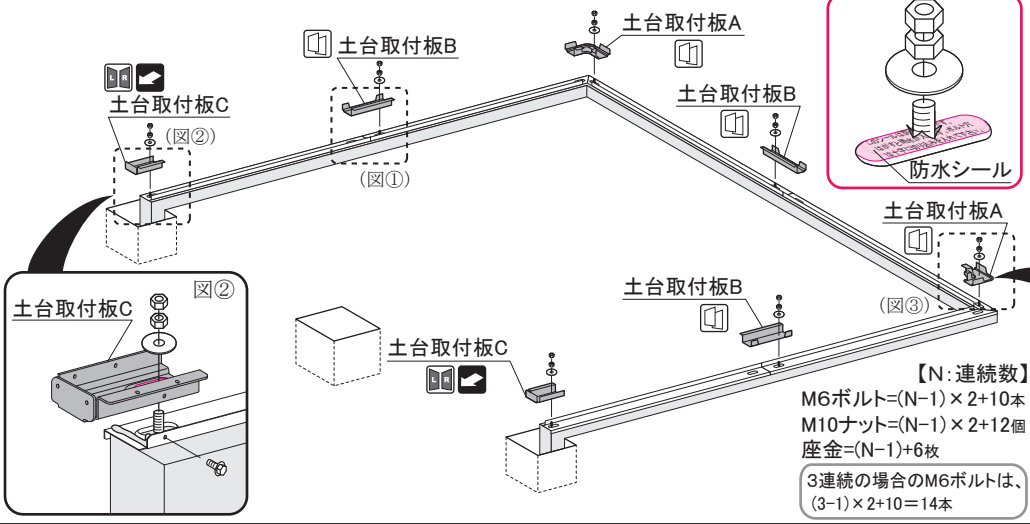

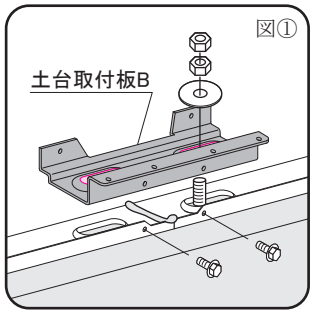

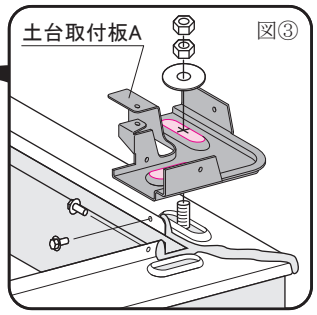

4．土台枠組

(3)土台A、(4)(5)土台左右前を土台取付板にかぶせ、M6ボルトで取り付けます。

※土台Aの長さは2種類あります(150型は1種類)。

※アンカーボルトはダブルナット(ナット2つ)によるゆるみ止めを確実に行なってください。

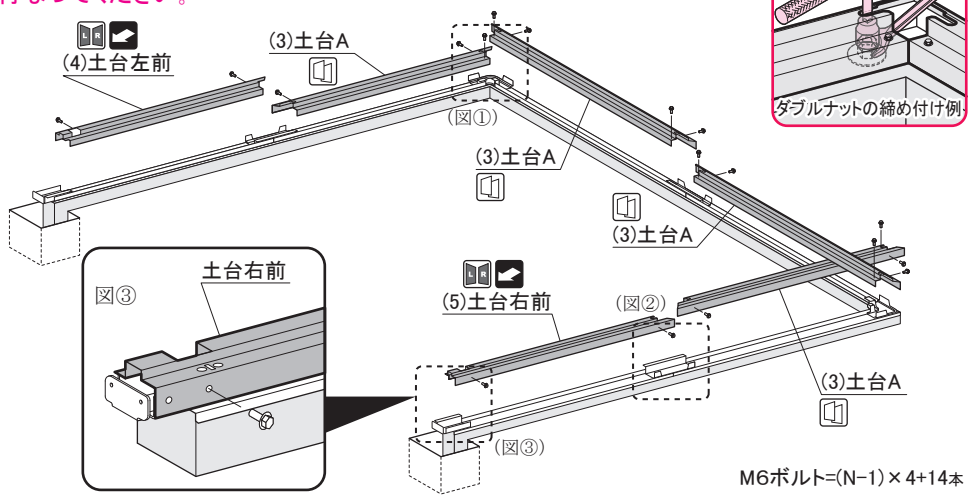

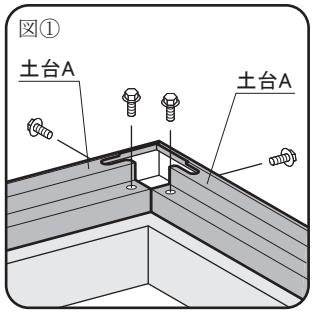

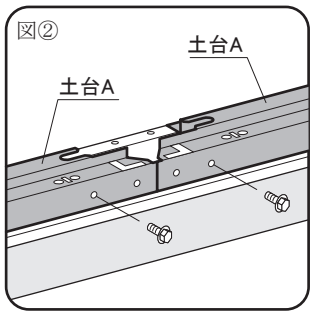

左右の向きに注意してください。 左右共通の部材です。 上下の向きに注意してください。 前後の向きに注意してください。

5．柱部品の取付

(13)(12)(17)柱前左右･中にカンザシを差し込み、(16)柱中左右に母屋中央取付金具をM6ボルトで取り付けます。次に(17)柱前中･(19)柱後中に梁中前･後枠取付金具を下からセットします

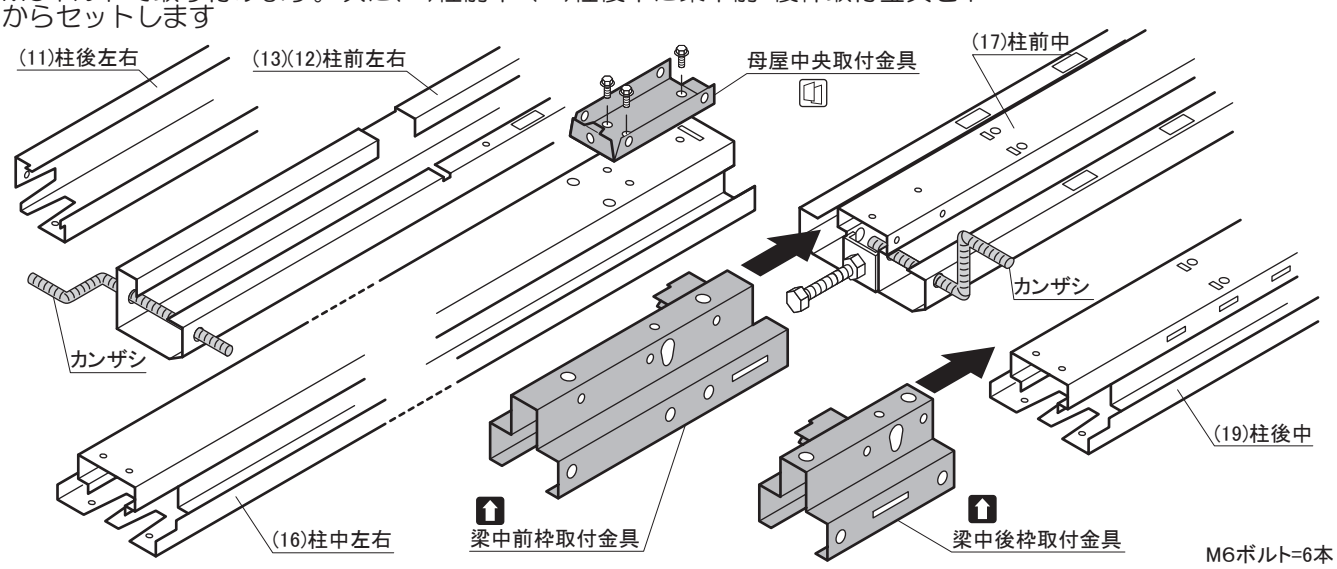

M6ボルト=6本

6．柱後左・柱後中・柱中左右の取付

(11)柱後左右、(19)柱後中、(16)柱中左右を土台にM6ボルトで取り付けます。

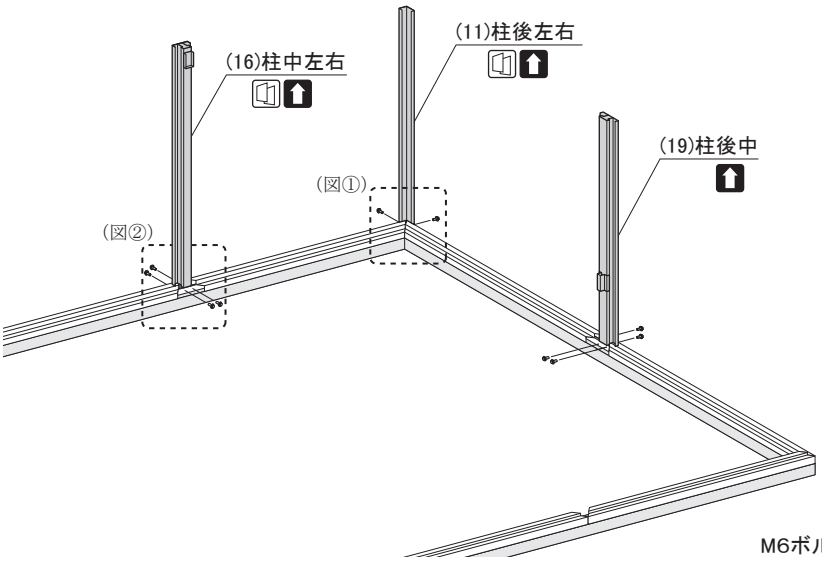

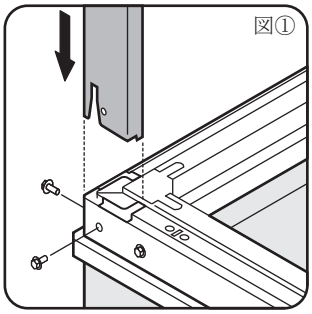

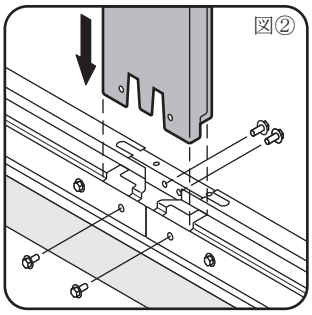

M6ボルト=10本

7．桁後・梁左後の取付

(15)桁後のベロを柱後に引っかけ、M6ボルトで取り付けます。
(21BL)梁左後のベロを柱中左右と柱後に引っかけ、M6ボルトで取り付けます。

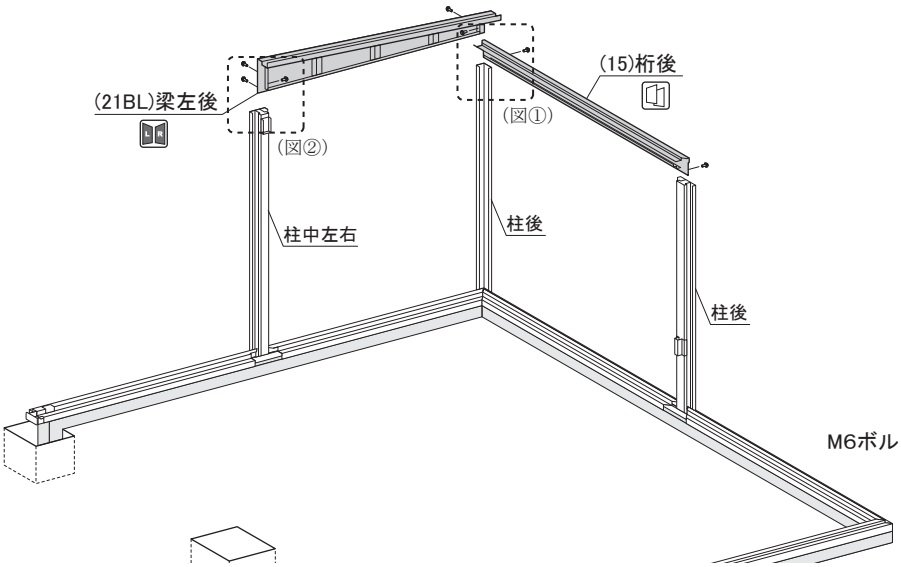

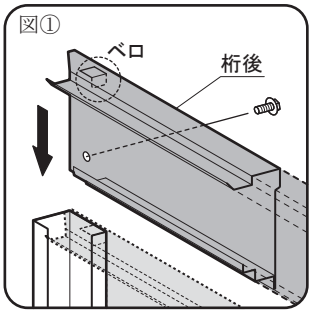

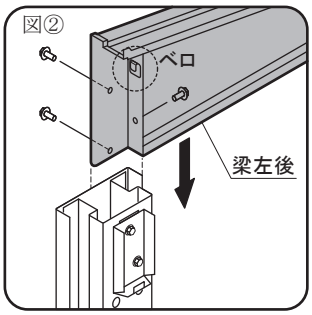

M6ボルト=7本

8. 壁パネルの取付

(31)壁パネルは、本文中で指示があるたびに下図のように内側から各柱にM6ボルトとネジ板で取り付けます。(ゆがみや倒れの防止になります。)
※指示された壁パネルの位置に別売の壁面扉等が付く場合は、壁の取付は不要です。

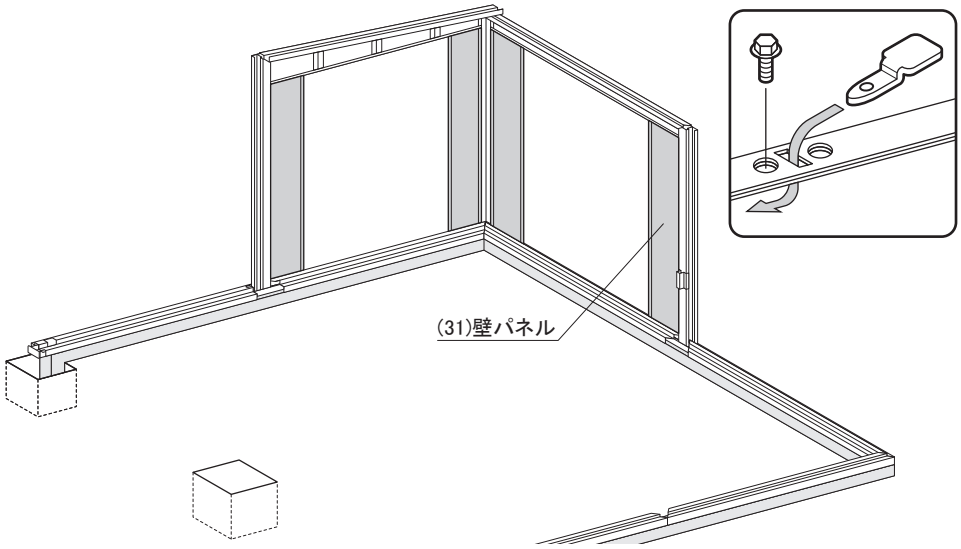

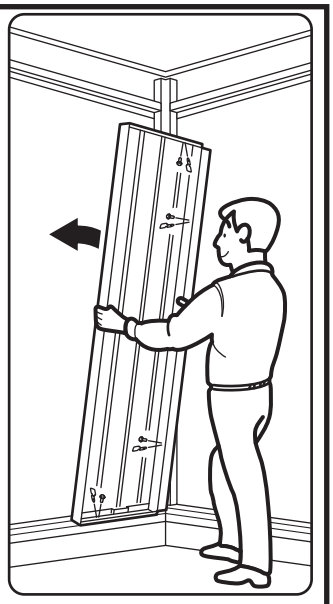

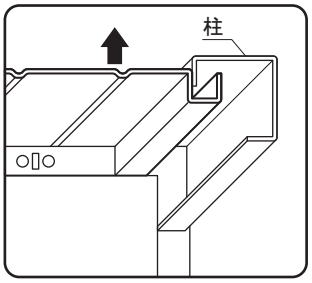

●壁パネルの組合せ図

壁パネルの組立順が違いますと、雨もりがする等の原因となります。(44)支柱Nは、縦方向を壁パネルと共締めし、桁後･梁とはM6ボルトとネジ板Bで取り付けます。
※ ▭部以外の壁パネルは、**「26.壁パネル･梁中カバー取付」**(P.18)で梁中カバーを取り付ける前に、必ずすべて取り付けてください。

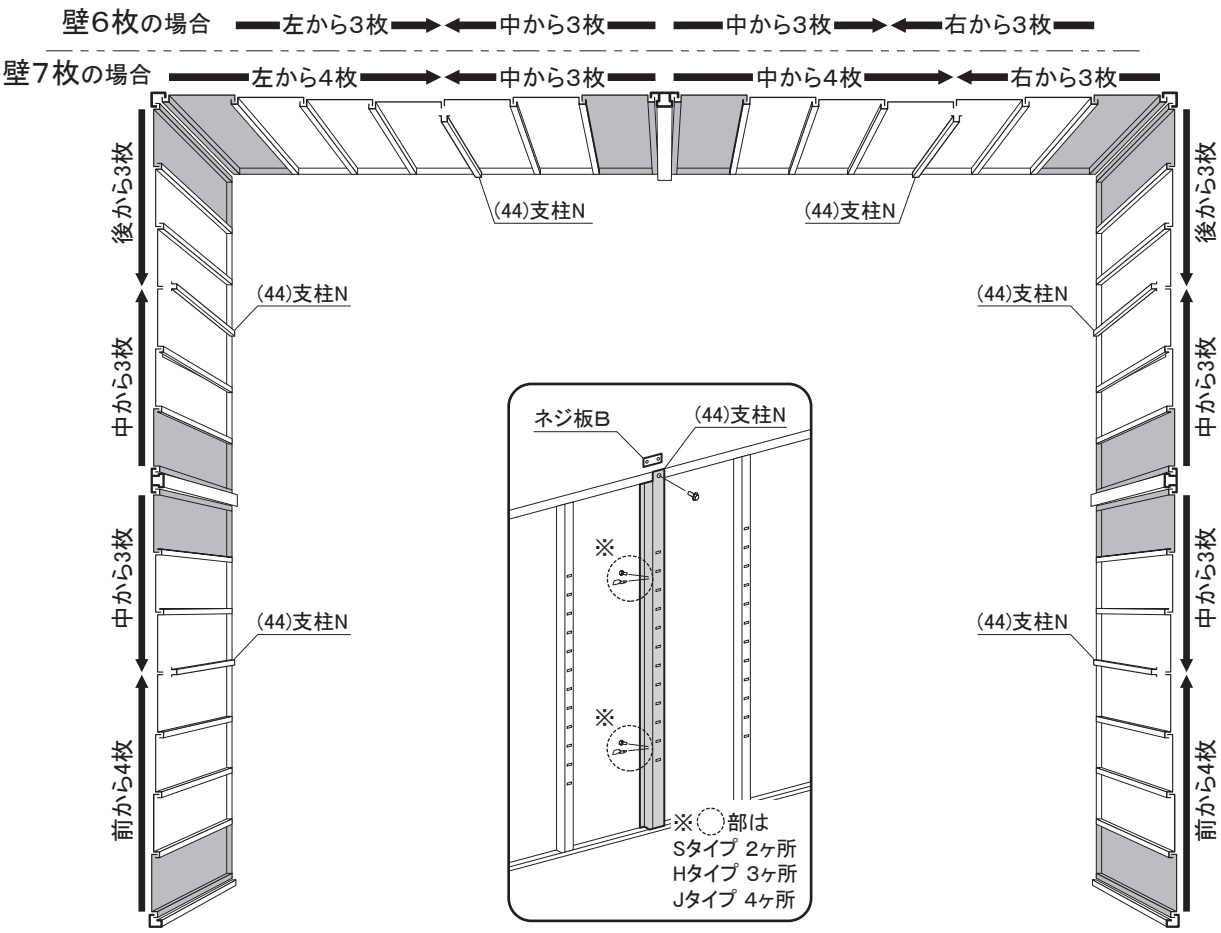

	150SL	150HL	150JL	180SL	180HL	180JL	1815(1518)S	1815(1518)H	1815(1518)J
ボルト(本)	(N-1)×27+147	(N-1)×28+152	(N-1)×29+157	(N-1)×33+153	(N-1)×34+158	(N-1)×35+163	180	186	192
ネジ板(枚)	(N-1)×26+142	(N-1)×27+147	(N-1)×28+152	(N-1)×32+148	(N-1)×33+153	(N-1)×34+158	174	180	186
ネジ板B(枚)	(N-1)+5	(N-1)+5	(N-1)+5	(N-1)+5	(N-1)+5	(N-1)+5	6	6	6

左右の向きに注意してください。 左右共通の部材です。 上下の向きに注意してください。 前後の向きに注意してください。

9. 柱前左・柱前中の取付

(13)柱前左を土台左前に立てM6ボルトで取り付けます。次に(17)柱前中の刻印を水糸に合わせアジャストボルトで高さ調整し、柱前中ベースにM8ボルトで取り付けます。
※柱前中ベースの下には、市販の板石等を使ってください。

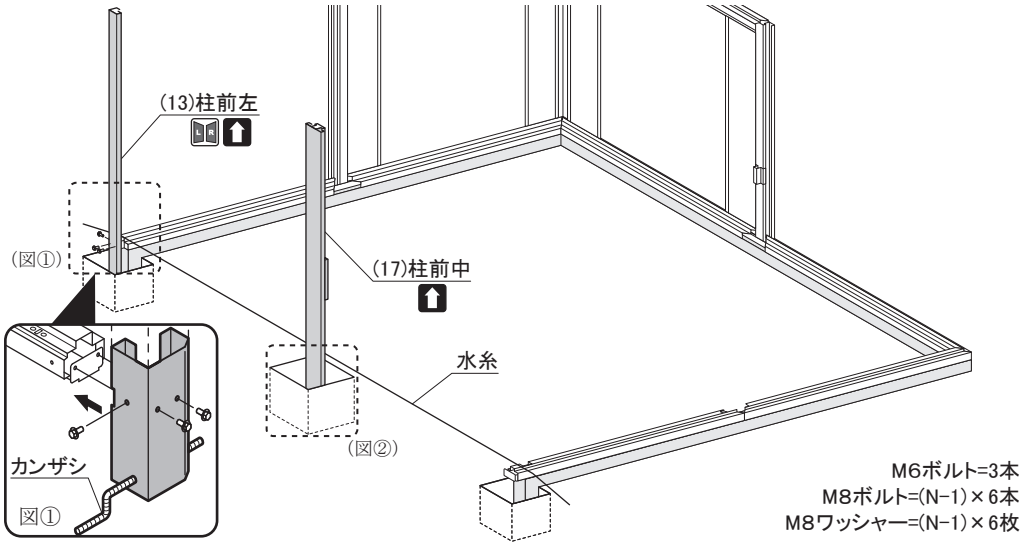

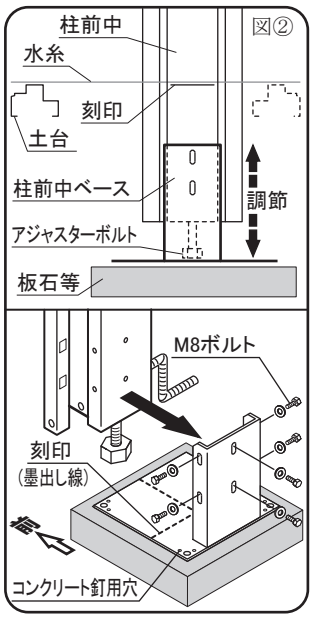

10. 桁前・ブラケット補強バーの取付

(14)桁前のベロを柱前に引っかけ、M6ボルトで取り付けます。次にブラケット補強バーのツメを曲げてから柱前の下部に引っかけ、柱前中ベースをコンクリート用釘等で板石と固定します。

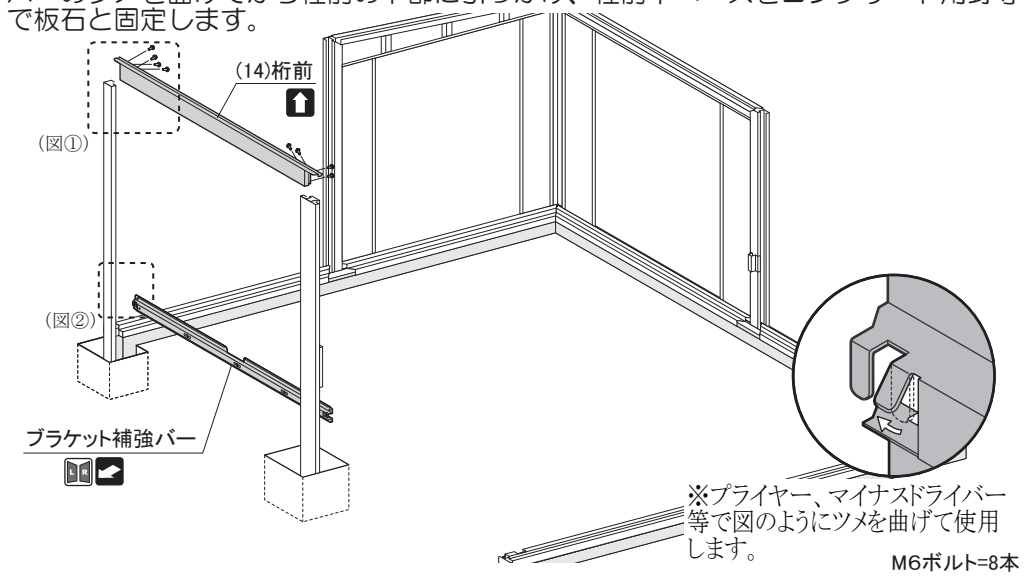

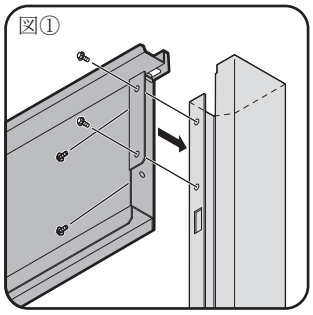

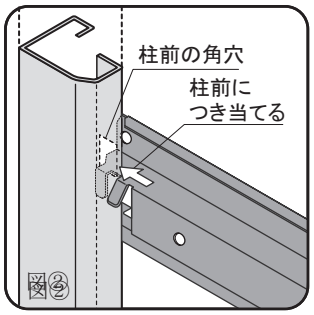

11. 梁左前･壁パネルの取付

(21FL)梁左前を柱に引っかけ、M6ボルトで取り付けます。次に壁パネルを**●壁パネル組合せ図**(P.11)を参考に柱に取り付けます。

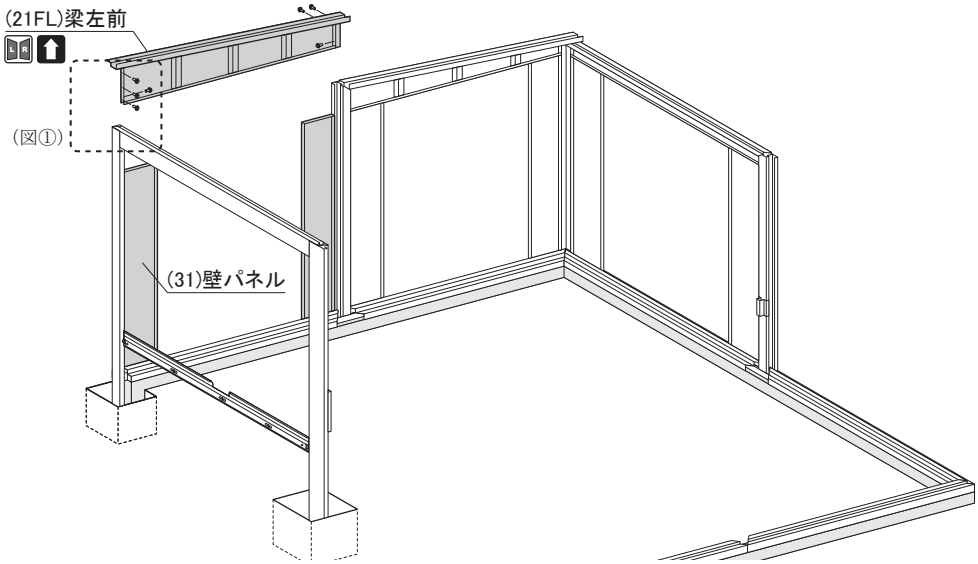

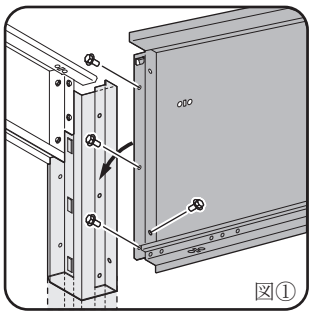

M6ボルト=7本

左右の向きに注意してください。 左右共通の部材です。 上下の向きに注意してください。 前後の向きに注意してください。

12. 梁中前後の組立

(27B)梁中後と(27F)梁中前をM8ボルト･ナットで取り付け、上部に上枠継ぎ板をM8ボルトで取り付けます。下部にM16ボルトとM16高ナットを取り付け、梁中前後を引き寄せます。

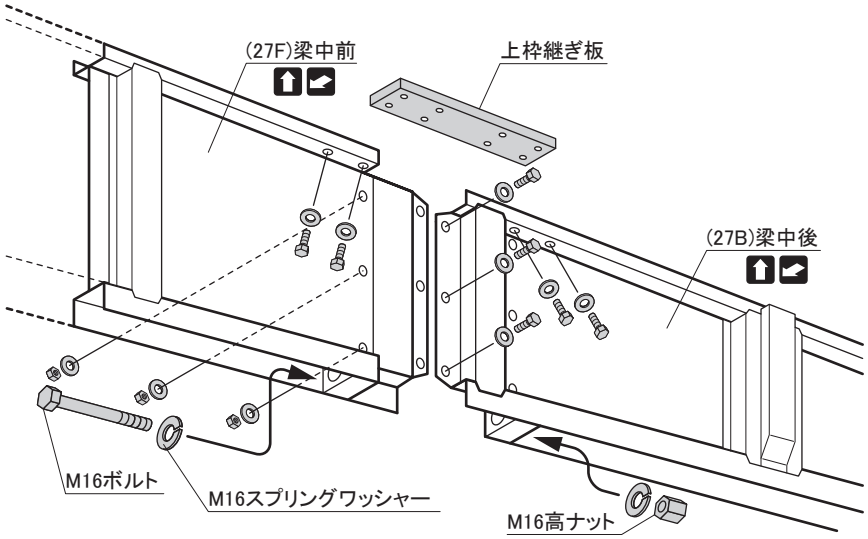

M8ボルト=(N−1)×14本
M8ナット=(N−1)×6個
M8ワッシャー=(N−1)×20枚
M16ボルト=(N−1)本
M16高ナット=(N−1)個
M16ｽﾌﾟﾘﾝｸﾞﾜｯｼｬｰ=(N−1)×2枚

13. 梁中の取付

梁中を柱前後中の枠取付金具に上からはめ、枠取付軸を差し込みピンで固定します。この時、○図内のM８ボルトを2,3回まわして仮留めします。

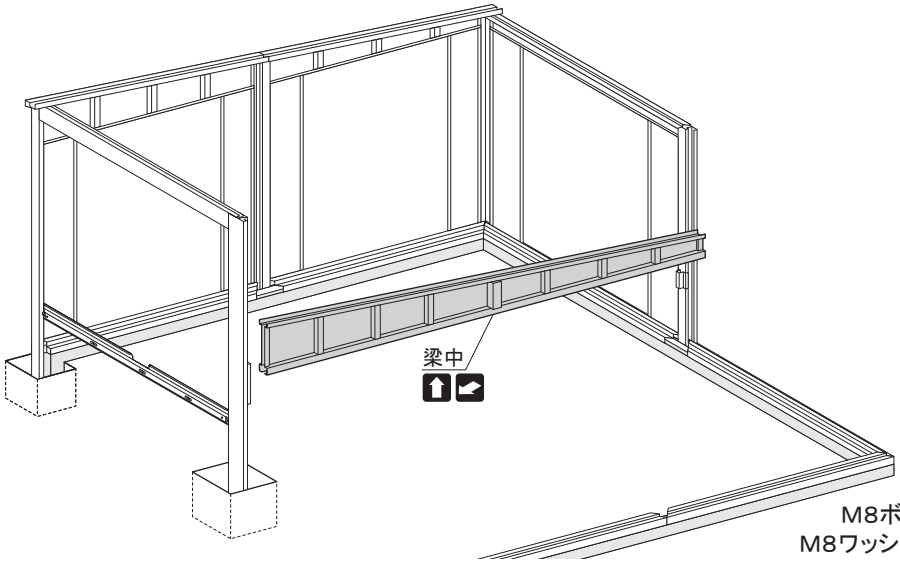

M8ボルト＝2本
M8ワッシャー＝2枚

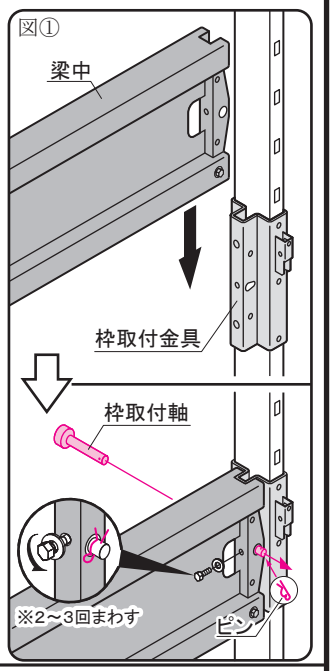

14. 梁中持ち上げ・下枠カバーの取付

梁中の前と後を交互に水平を保ちながら1m位の高さまで上げ、連結部のM16ボルトを増し締めします。次に下枠カバーをM8ボルトで、母屋中央取付金具をM6ボルトで取り付けます。

※持ち上げる時は、「カチャ」というラッチの音を確認しながら上げてください。

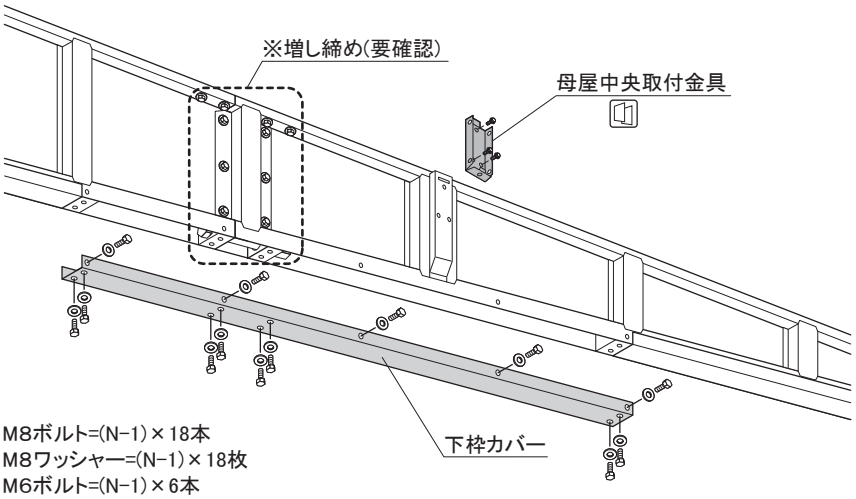

M8ボルト=(N−1)×18本
M8ワッシャー=(N−1)×18枚
M6ボルト=(N−1)×6本

片方を持上げすぎた時(解体時)

①梁中を少し持上げ、②枠取付金具のラッチをドライバー等で押し、③ゆっくりと下に降ろします。

※一気に落ちる可能性がありますので、必ず下で支えてください。

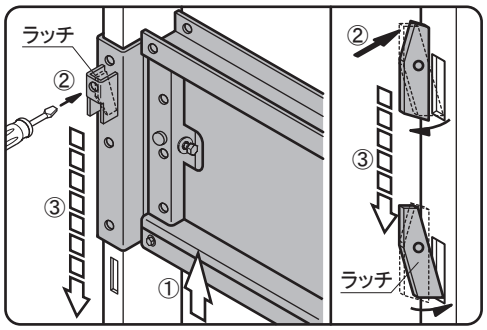

左右の向きに注意してください。 左右共通の部材です。 上下の向きに注意してください。 前後の向きに注意してください。

15. 梁中の固定

梁中の前・後を交互に１番上まで少しずつ上げ、○内のM8ボルト(右図①②参照)を充分締め付けてから、枠取付金具と柱をM8ボルトで固定します。

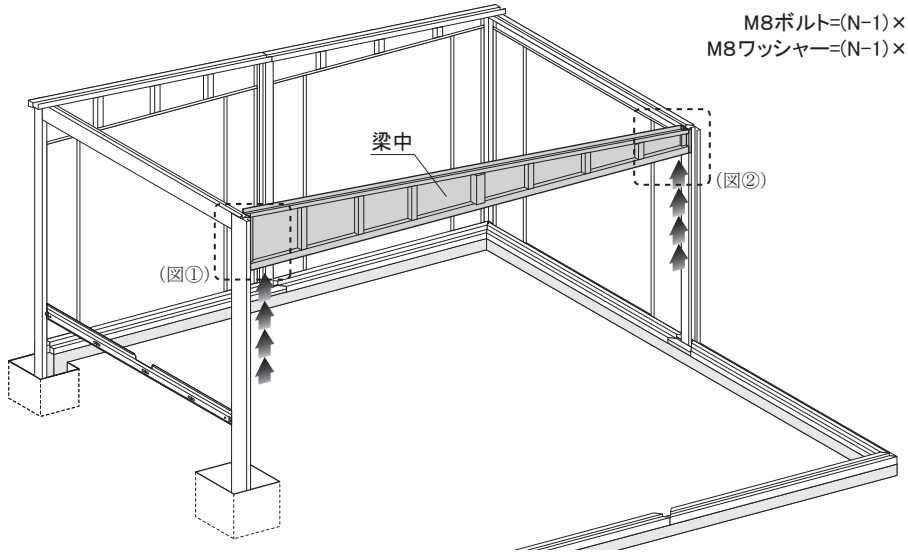

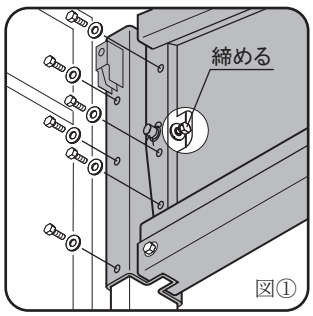

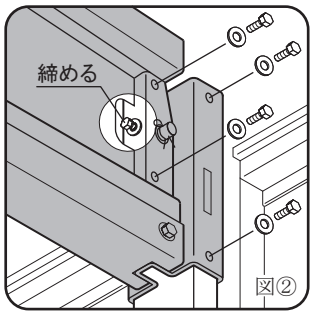

16. 母屋中央・コーナー金具の取付

(23C)母屋中央を母屋中央取付金具にM6ボルトで取り付けます。次にコーナー金具を柱(M8ボルト)と梁中･母屋中央(M6ボルト)に取り付けます。
※3連続以上の場合は、**「6」～「16」**までの手順を繰り返してください。

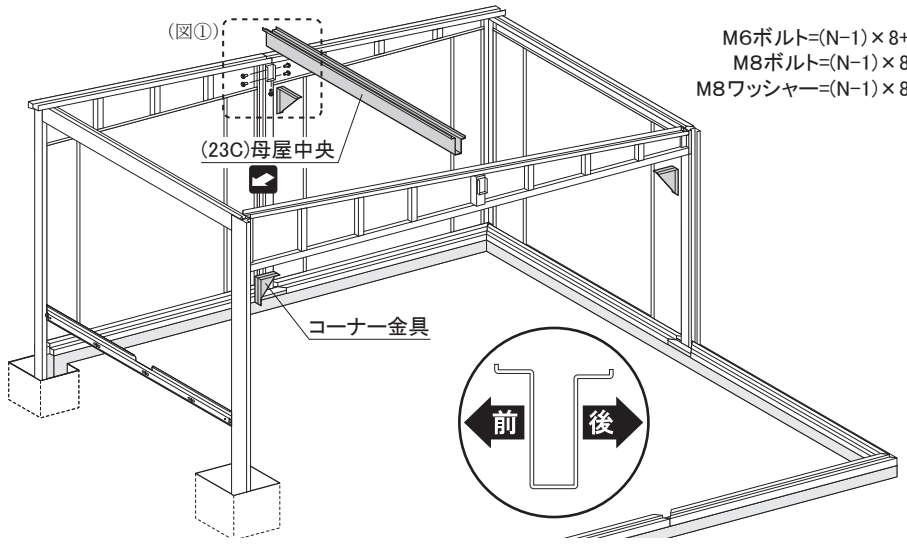

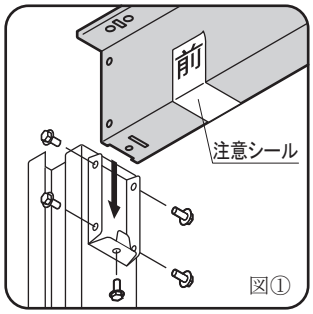

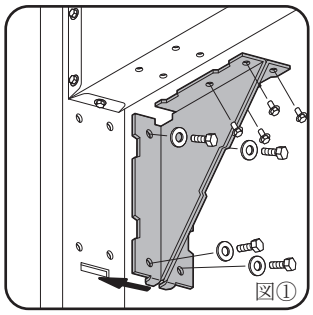

17. 柱後・桁後・梁右後の取付《豪雪柱の取付》

(11)柱後右を土台に取り付け、(15)桁後のベロを柱後に引っかけM6ボルトで取り付けます。次に(16)柱中左右を土台に取り付け、(21BR)梁右後を柱中左右と柱後に引っかけM6ボルトで取り付けます。

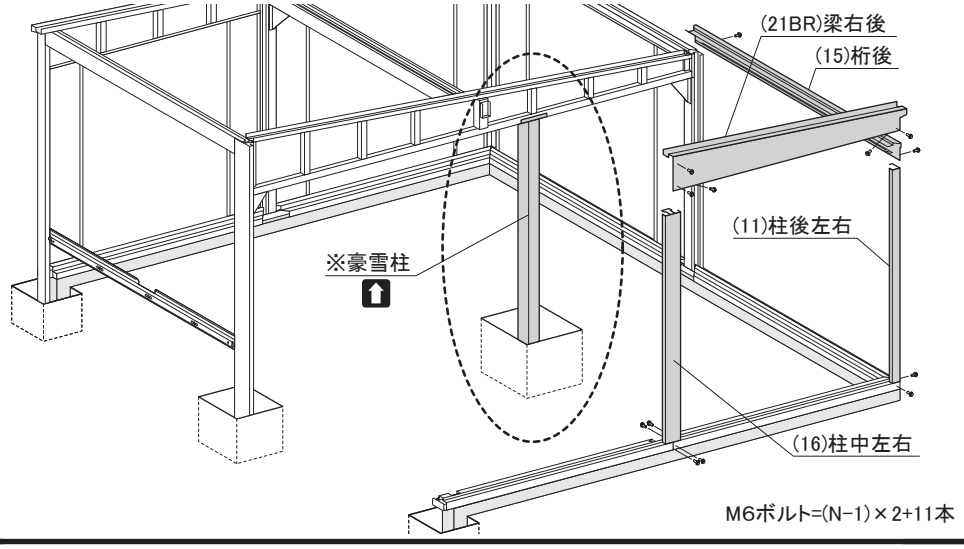

豪雪地型の時

点線部の梁中のM8ボルト(下図参照)を一旦はずし、豪雪柱を共締めします。

※間仕切壁が付く時は、豪雪柱の取付は不要です。

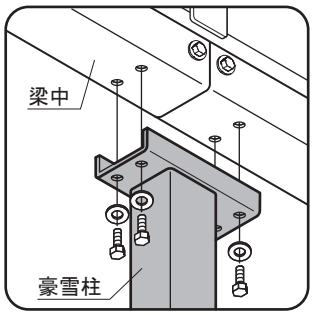

左右の向きに注意してください。 左右共通の部材です。 上下の向きに注意してください。 前後の向きに注意してください。

18. 母屋中央・コーナー金具・壁パネルの取付

(23C)母屋中央を母屋中央取付金具にM6ボルトで取り付け、コーナー金具を柱とはM8ボルトで母屋中央とはM6ボルトで取り付けます。次に壁パネルを●**壁パネル組合せ図**(P.11)を参考に柱に取り付けます。

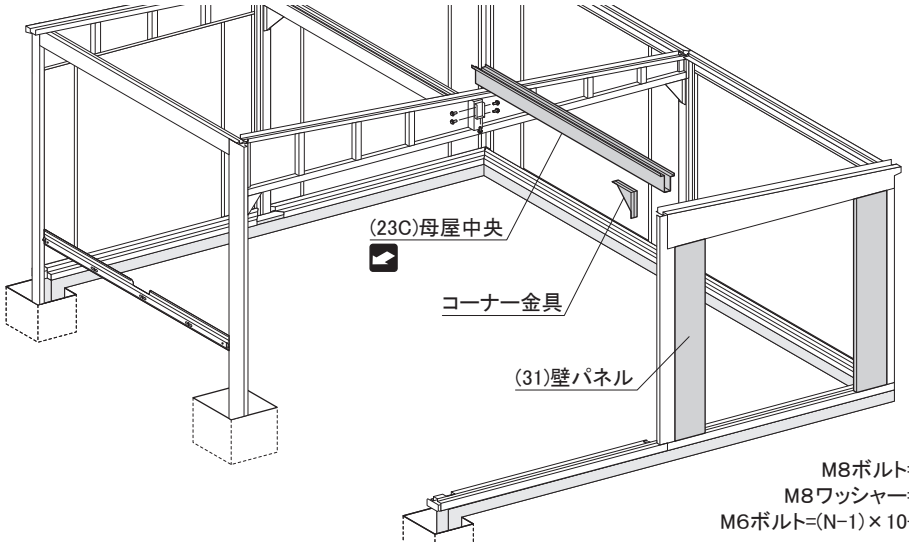

M8ボルト=4本
M8ワッシャー=4枚
M6ボルト=(N−1)×10+4本

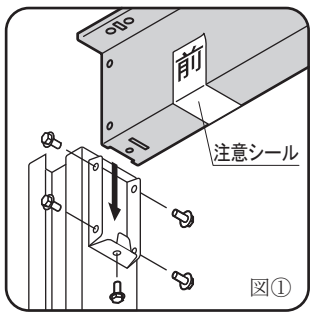

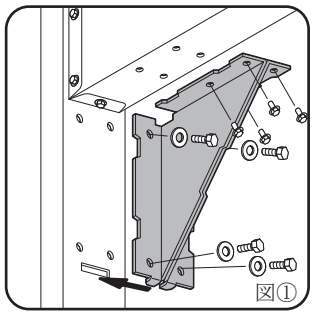

19. 柱前・桁前・梁右前の取付

(12)柱前右を土台右前にM6ボルトで取り付け、(14)桁前のベロを柱前に引っかけM6ボルトで取り付けます。次に(21FR)梁右前を柱に引っかけM6ボルトで取り付けます。
※ブラケット補強バーを取り付け、間口寸法を確認します。

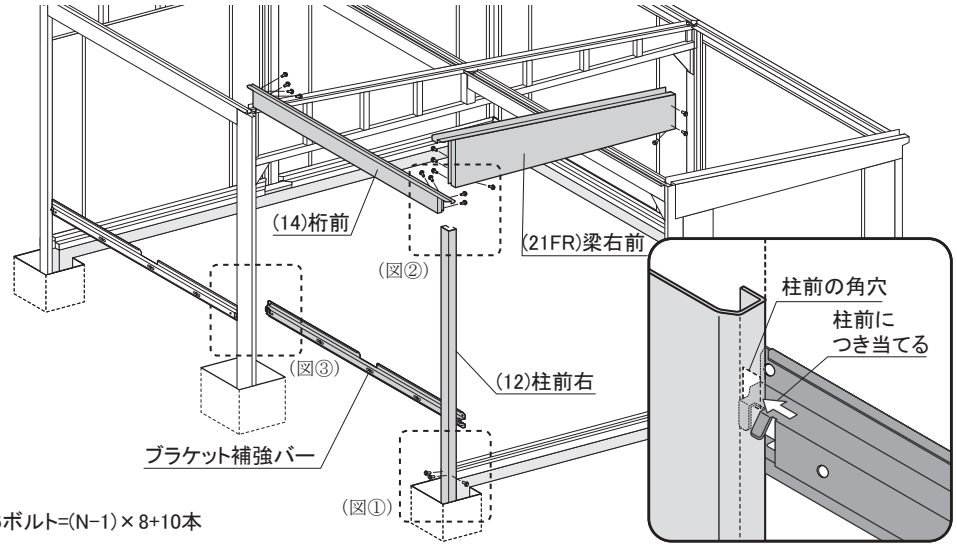

M6ボルト=(N−1)×8+10本

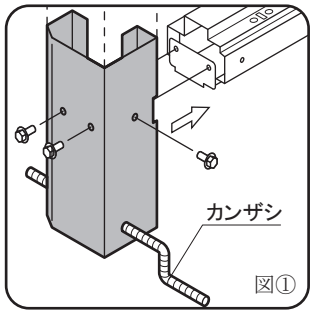

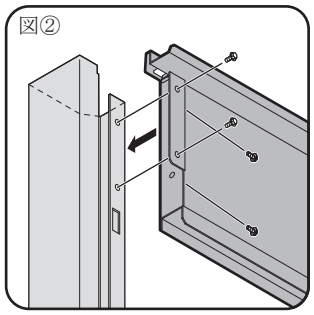

20. 梁中屋根板・土台カバー・壁パネルの取付

梁中に梁中**後**屋根板･梁中**前**屋根板の順にM6ボルトで取り付けます。土台カバーAをコーナー部、土台カバーBを柱中部、土台カバーCを柱前部にM6ボルトで取り付けます。次に壁パネルを●**壁パネル組合せ図**(P.11)を参考に柱に取り付けます。

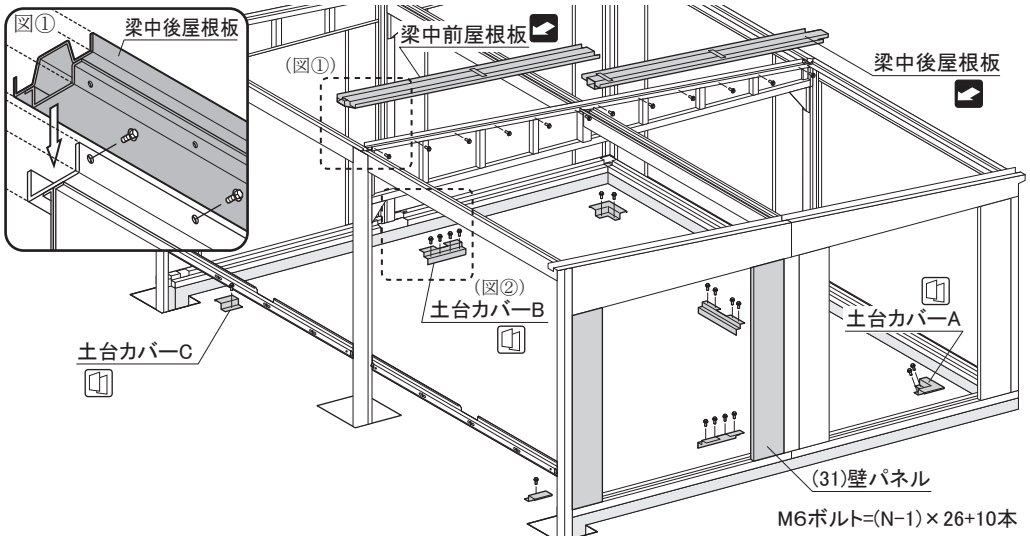

M6ボルト=(N−1)×26+10本

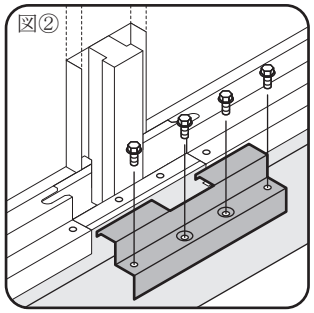

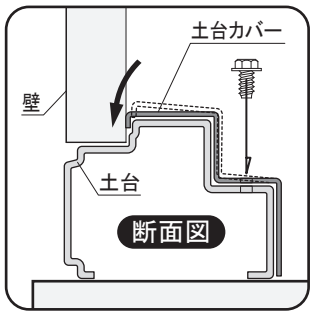

左右の向きに注意してください。 左右共通の部材です。 上下の向きに注意してください。 前後の向きに注意してください。

21. 母屋中の取付

(23)母屋中を梁左右･梁中に渡しM6ボルトで取り付けます。
（点線部の母屋中は、屋根パネル取付後にセットすると組立が容易になります）

（※結露軽減材付きの場合）結露カバーA・Bの取付

結露カバーA(ひげの長い方)を梁左に、結露カバーB(ひげの短い方)を梁右にはめ込みます。

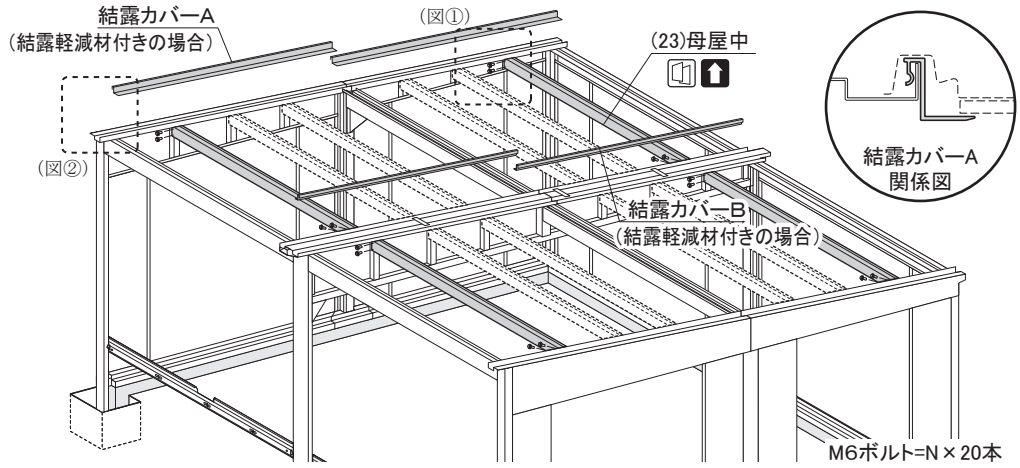

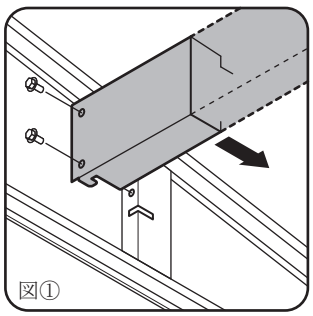

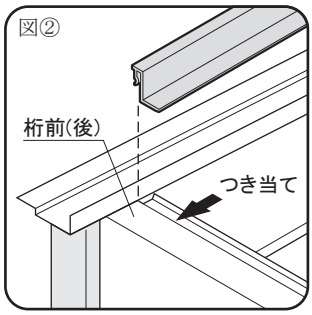

22. 屋根パネルの取付

①桁後の両端から屋根2枚分(桁後K-7の場合は3枚分)の所に、右図の様に鼻隠し後固定板を2個(×連続数)差し込みます。
※豪雪地型の場合は、「屋根パネル後」と同じ数だけ使用します。(一部鼻隠し梱包に同梱)

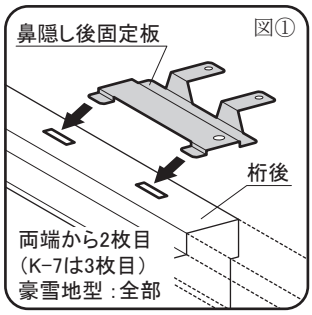

（※結露軽減材付きの場合）結露カバーCの取付

屋根パネルの山の小さい方に、結露カバーCをはめ込みます。

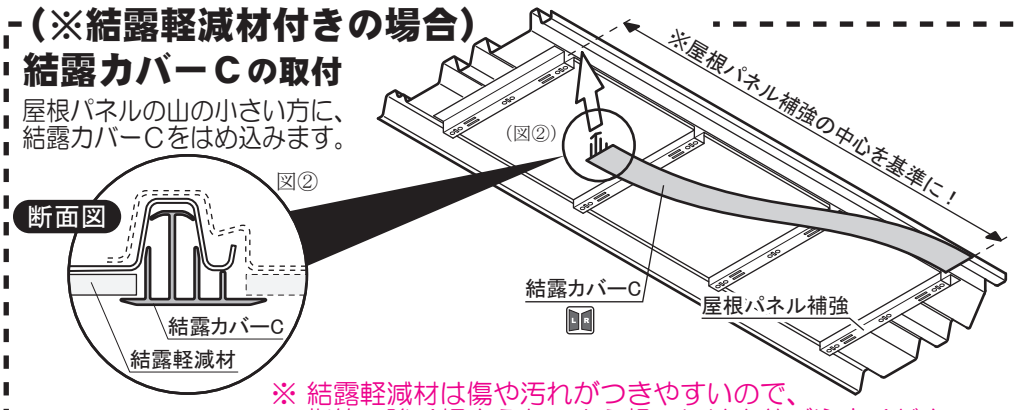

※ 結露軽減材は傷や汚れがつきやすいので、指等で強く押さえないよう扱いには十分ご注意ください。

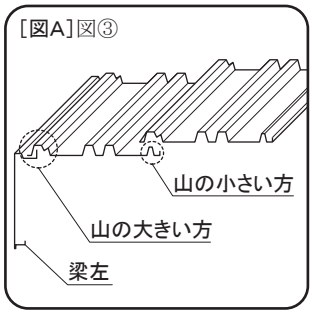

②(24B)屋根パネル後を梁左から順に、M6ボルトとネジ板で桁後･母屋中央に取り付け[図A参照]、屋根パネル後の段の上にコーキングを打ちます。[図B参照]
③(24F)屋根パネル前を梁左からM6ボルトとネジ板で桁前･母屋中央に取り付けます。
④残りの母屋中を取り付け、屋根パネルをM6ボルトとネジ板で取り付けます。

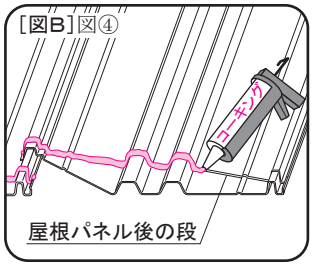

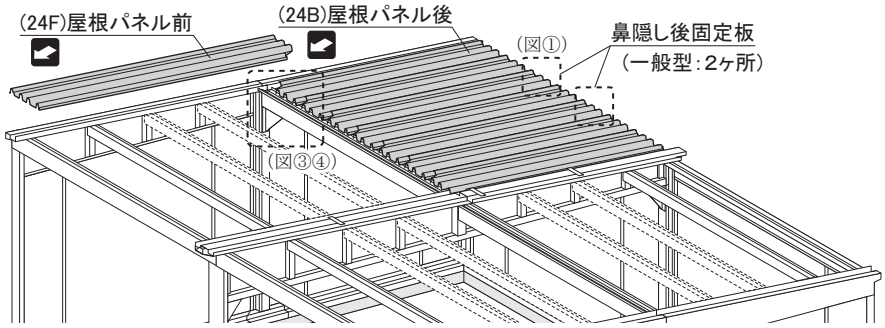

	ボルト（本）	ネジ板（枚）
150型	N×96	N×96
180型	N×110	N×110
1815(1518)型	206	206

（※結露軽減材ナシの場合）屋根パッキンの取付

ホコリの侵入を防ぐため、屋根パッキンを桁後と屋根パネルのつなぎ目に押し込みます。
※妻板右・梁中の左側は、スキマが小さいので不要です。

	150型	180型	1815(1518)型
屋根パッキン	N×6個	N×7個	13個

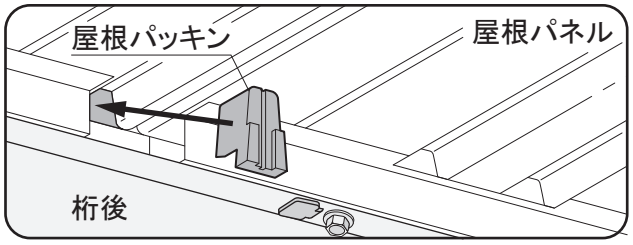

左右の向きに注意してください。　左右共通の部材です。　上下の向きに注意してください。　前後の向きに注意してください。

23. 妻板の取付

(26FR)妻板右前を梁右前にかぶせ、庫内側からM6ボルトとネジ板で固定します。
次に(26BR)妻板右後を梁右後にかぶせ妻板前とM6ボルトで取り付け、庫内側から
M6ボルトとネジ板で固定します。
※妻板左も同様に取り付けます。

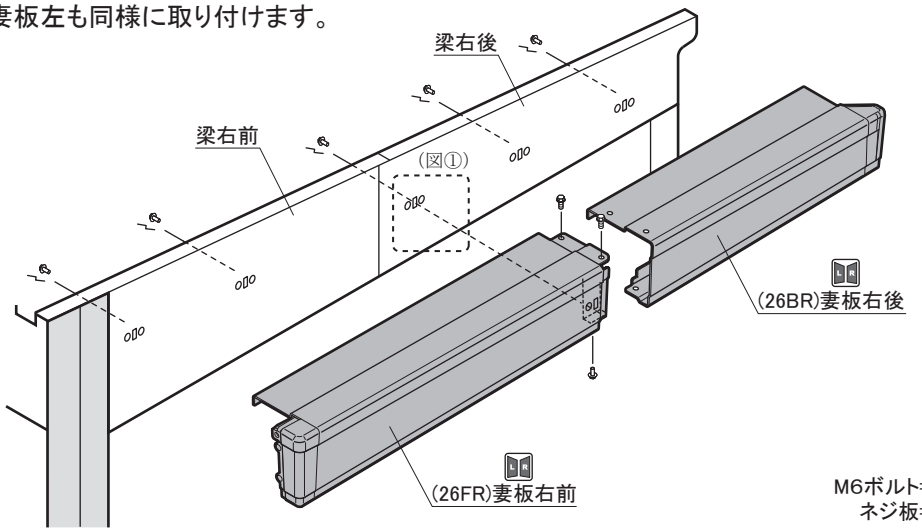

M6ボルト=16本
ネジ板=10枚

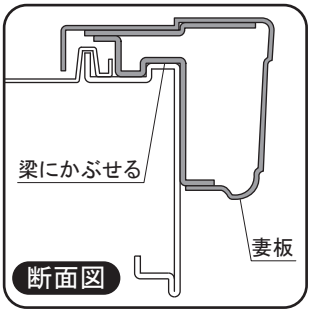

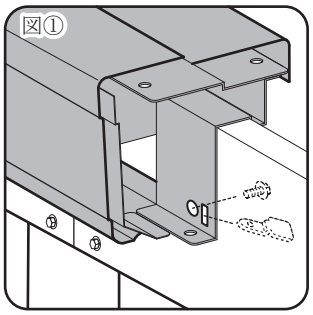

24. 鼻隠し前の取付

桁前のつなぎ目の角穴に、鼻隠し前取付板のベロを引っかけM6ボルトで取り付ます。
次に(25L)鼻隠し前左【(25C)鼻隠し前中】(25R)鼻隠し前右の順に屋根にかぶせM6ボルトで取り付けます。

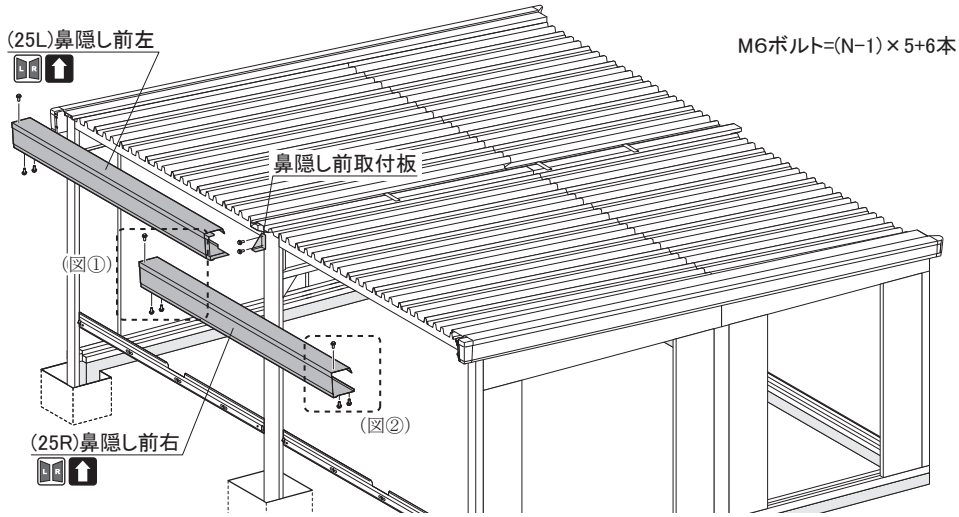

M6ボルト=(N−1)×5+6本

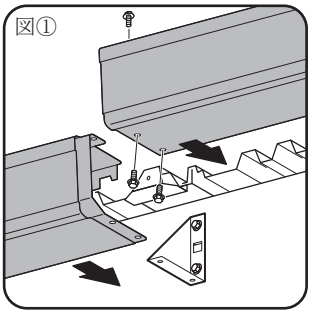

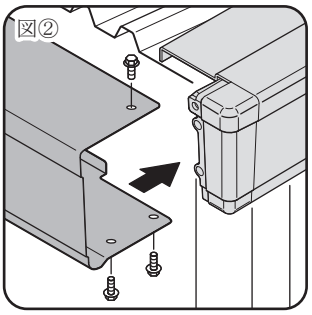

25. 鼻隠し後の取付

梁中後屋根板に、鼻隠し後取付板と梁中カバー取付板をM6ボルトで取り付けます。
次に(26R)鼻隠し後右【(26C)鼻隠し前中】(26L)鼻隠し後左の順に屋根にかぶせボルトで取り付けます。

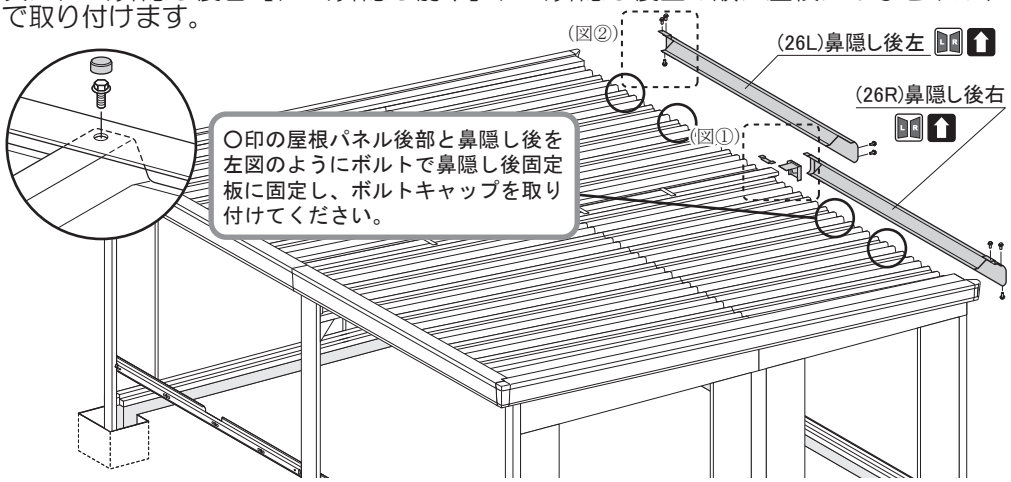

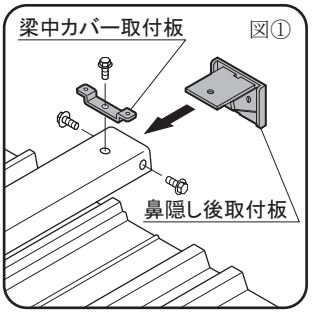

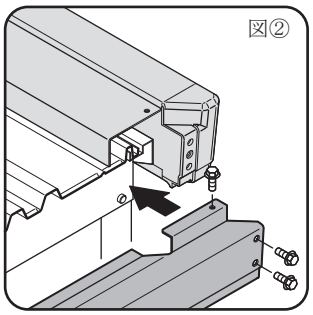

ボルト(本)	150型	180型	1815(1518)型
一般型	(N−1)×9+10	(N−1)×9+10	19
豪雪地型	(N−1)×17+18	(N−1)×19+20	37

左右の向きに注意してください。 左右共通の部材です。 上下の向きに注意してください。 前後の向きに注意してください。

26. 壁パネル・梁中カバーの取付

壁パネルを●**壁パネル組合せ図**(P.11)を参考にすべて取り付けます。次に(27CB)梁中後カバーをM6ボルトで取り付け、(27CF)梁中前カバーを鼻隠し前中のM6ボルトと共締めし両脇にテクスネジを打ち込みます。
※別売の壁面扉やガラス窓等は、各々の組立説明書を参考に取り付けてください。

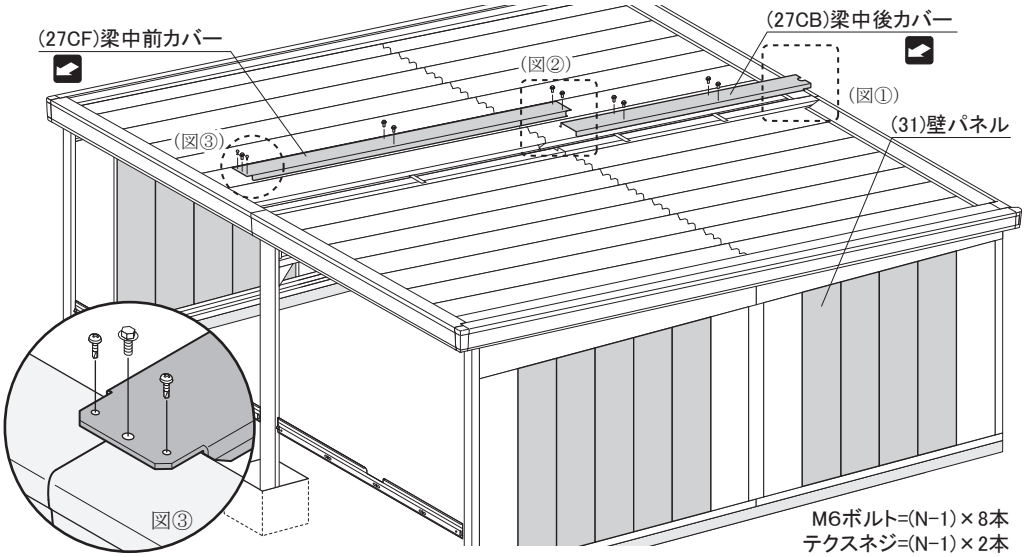

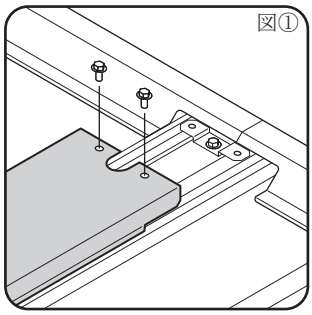

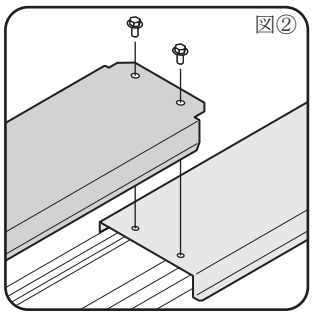

M6ボルト=(N−1)×8本
テクスネジ=(N−1)×2本

27. シャッターの取付

※まずブラケット補強バーをはずします。
(64)シャッターのブラケットのツメを柱前の角穴に入れ、左右交互に持ち上げます。
※安全のため、ツメが角穴に入ったのを確認しながら徐々に持ち上げてください。
ツメが1番上の角穴に入ったら、シャッターカバー取付板を垂直になるようにM6ボルトでブラケットと共締めし柱に固定します。

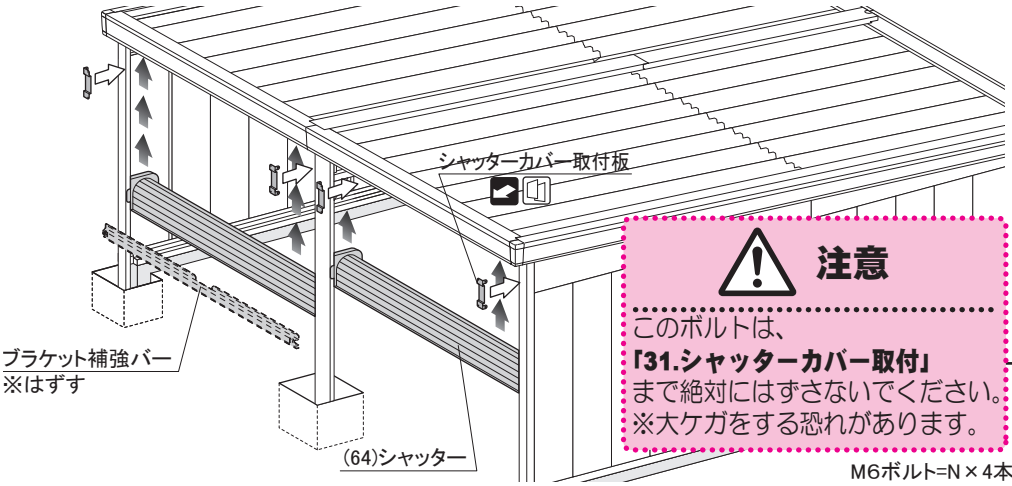

注意

このボルトは、
「31.シャッターカバー取付」
まで絶対にはずさないでください。
※大ケガをする恐れがあります。

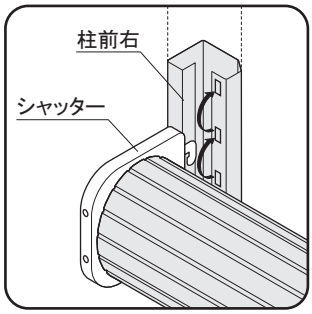

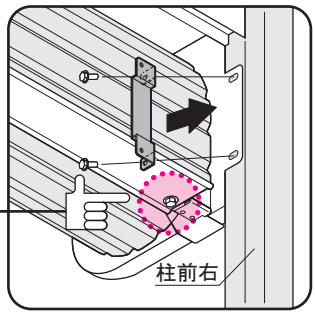

M6ボルト=N×4本

28. ブラケット補強バーの取付

①ブラケットの1番上のネジ穴にボルトを仮締めし、ブラケット補強バーをそのボルトに引っかけます。
②ブラケットのゆがみを補正し仮締めしたボルトを本締めしてから、下のボルトを取り付けます。
※ブラケットがゆがんだままですと、異音や故障の原因になります。

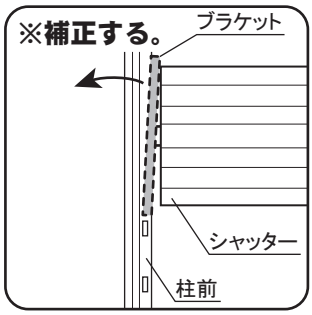

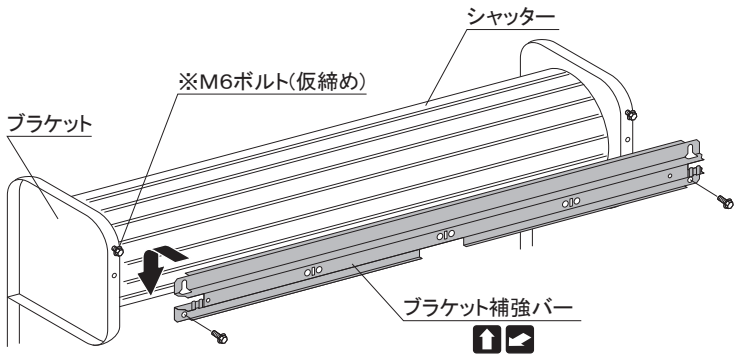

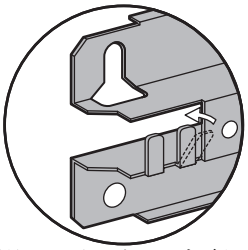

※シャッターケースを取り付ける場合は、ブラケット補強バーのツメをもどしてシャッターケースと干渉しないようにしてください。

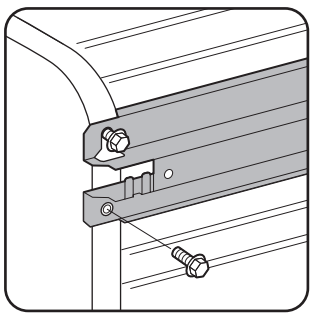

M6ボルト＝N×4本

左右の向きに注意してください。 左右共通の部材です。 上下の向きに注意してください。 前後の向きに注意してください。

29. 胴縁の取付　《Jタイプのみ》

①胴縁取付金具Aを柱後･柱前左右の壁パネルにM6ボルトとネジ板で取り付けます。
②胴縁取付金具Bを柱中左右･柱後中の壁パネルにM6ボルトで取り付けます。
③壁パネルの枚数に合った長さの(301A)胴縁A【(301B)胴縁B】を胴縁取付金具Aとは
　M6ボルトで、胴縁取付金具B･壁パネルとはM6ボルトとネジ板で取り付けます。
※壁面扉やガラス窓の取付部分は、各々の組立説明書を参考に取り付けてください。

■柱中左右･柱後中部

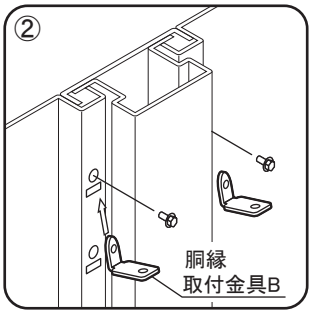

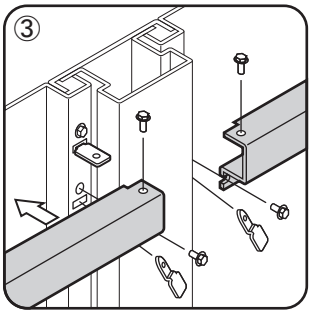

■柱後左右部

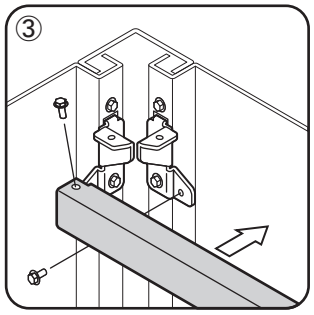

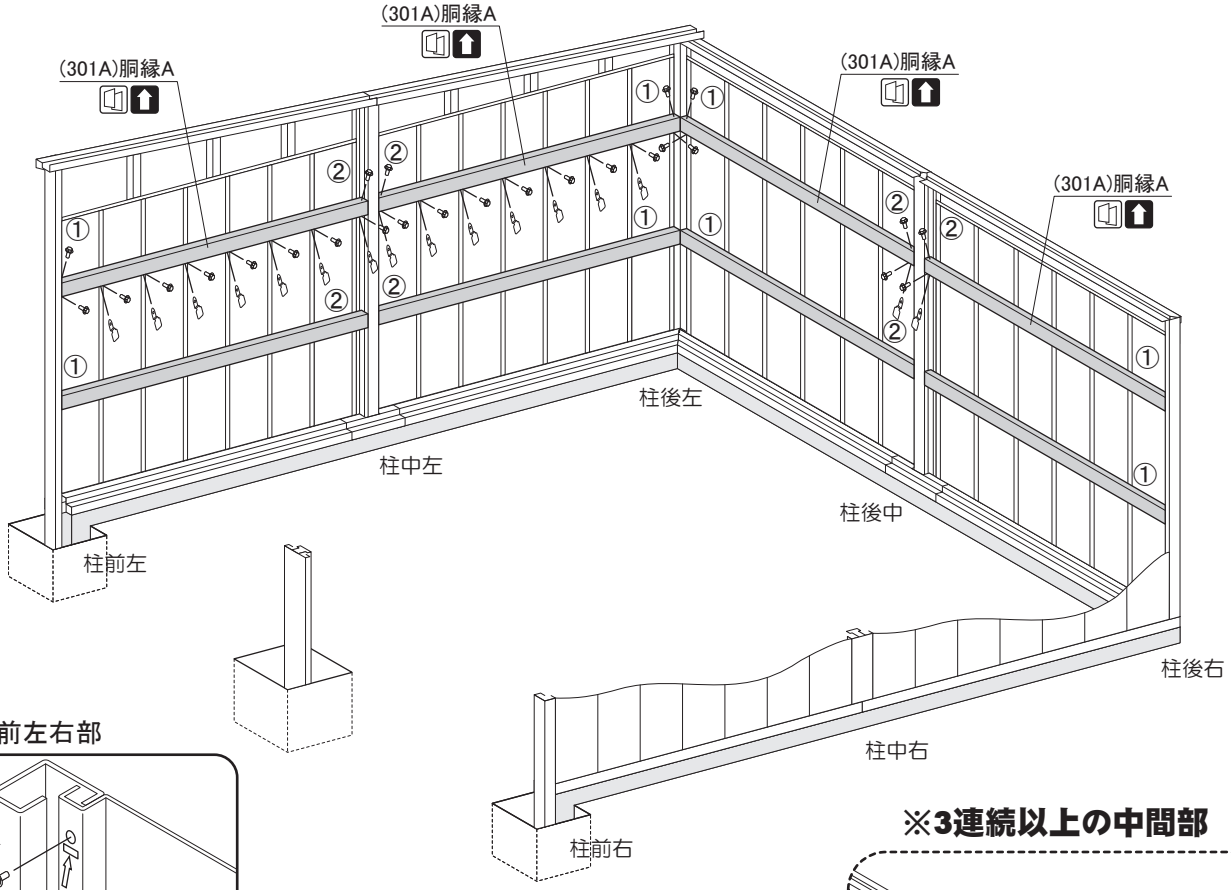

■柱前左右部

※3連続以上の中間部

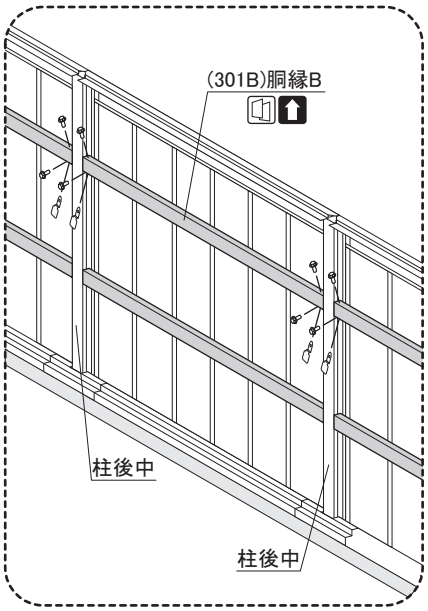

■壁パネル部

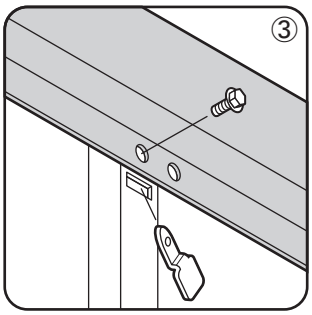

	150JL	180JL	1815(1518)J
ボルト（本）	(N-1)×22+126	(N-1)×24+128	150
ネジ板（枚）	(N-1)×14+74	(N-1)×16+76	90

左右の向きに注意してください。 左右共通の部材です。 上下の向きに注意してください。 前後の向きに注意してください。

30. シャッターレール・レール止め板の取付

(51)(52)シャッターレール上部にレール止め板をたたき込みます。次にシャッターレールを柱前に内側からM6ボルトで取り付けます。

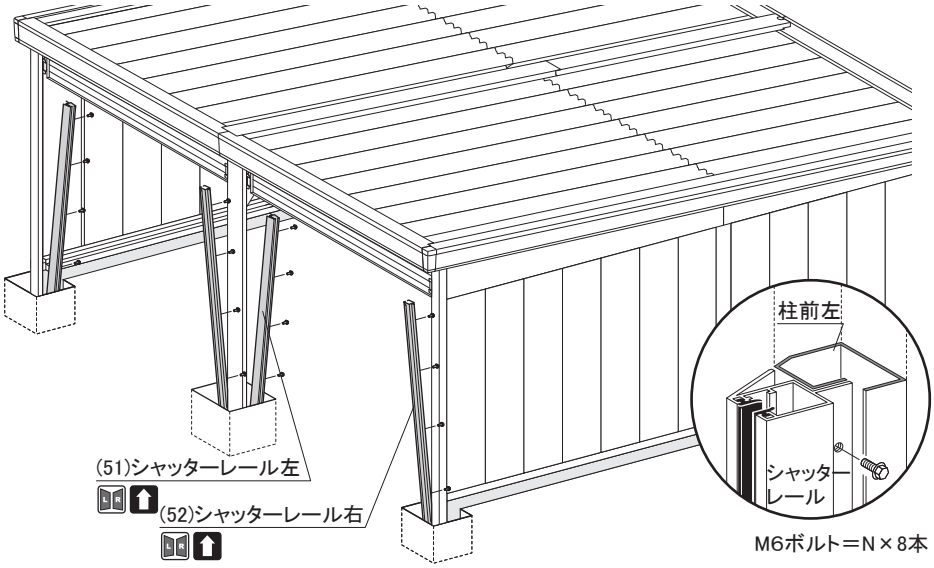

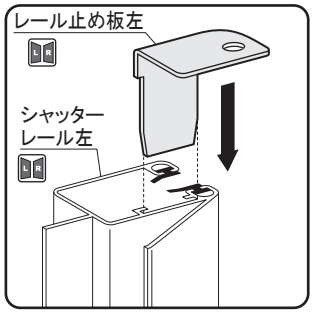

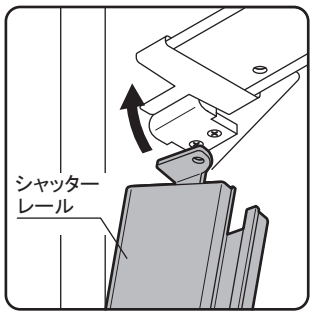

31. シャッターカバー・ボルトキャップの取付･柱の埋め込み

(81)シャッターカバーをM6ボルトで取り付け、シャッターの水切りスラットを止めているボルトをはずし、シャッターストッパーゴムを取り付けます。
次に外部のM6ボルトの頭にボルトキャップを取付けます。
間口寸法と柱前の垂直・通りを確認し、コンクリートを打ち込みます。

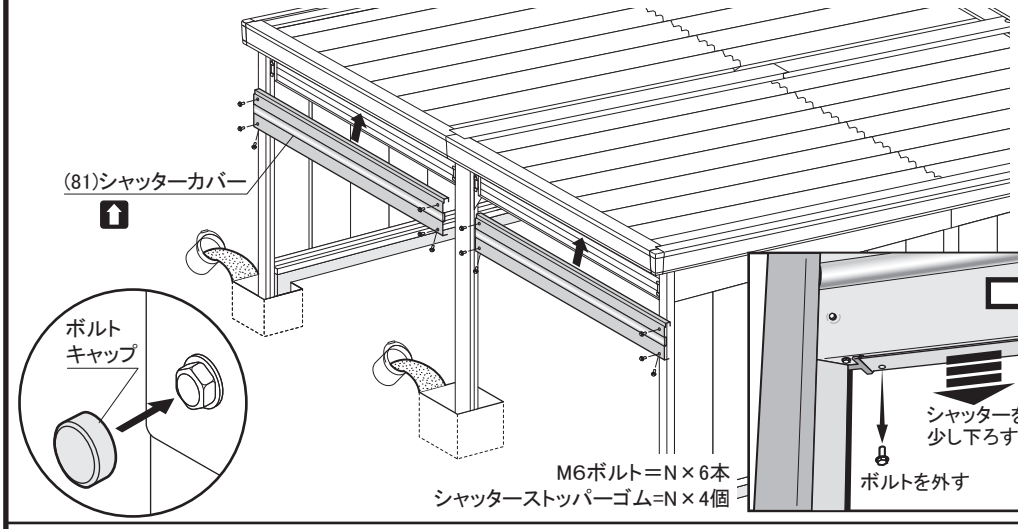

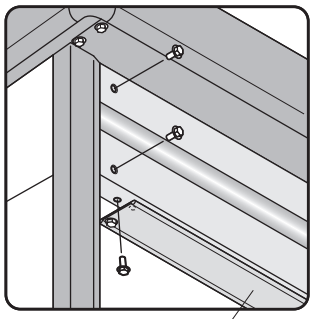

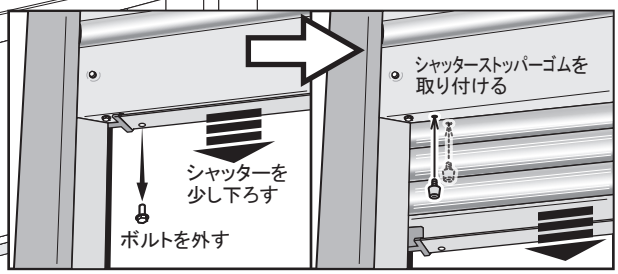

32. シャッター錠押えの取付・保管ケースの貼付・【完成】
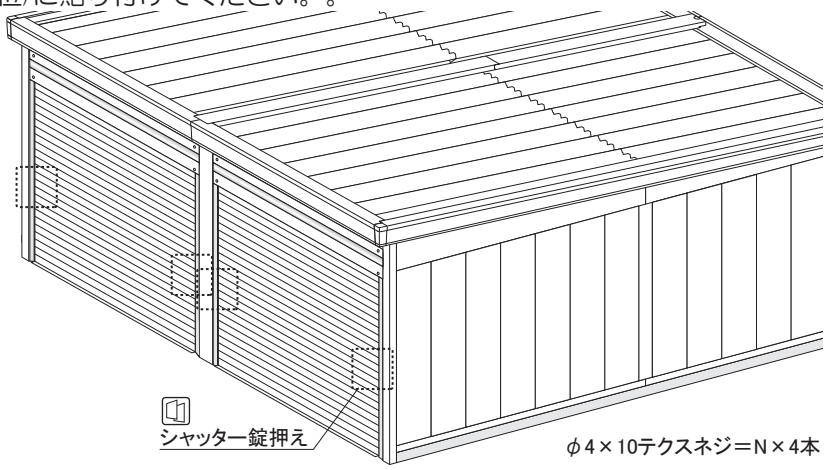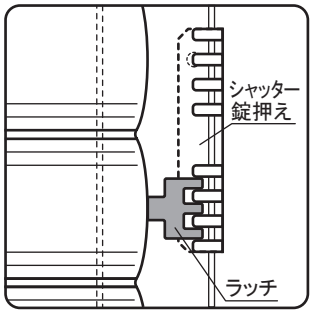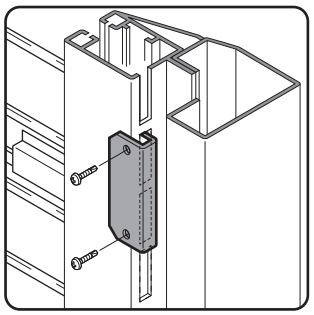
中からシャッターを施錠し、シャッター錠押えをシャッターレールの角穴からラッチにかませ、テクスネジで取り付けます。
※土間コンクリートを打つことによって、施錠高さ(ラッチ位置)が上がる可能性があるため、シャッター錠押えの下部にラッチをかませてください。
保証書･取扱説明書･組立説明書を保管ケースに入れて、庫内シャッター横の壁パネル面(高さ1.5m位)に貼り付けてください。。