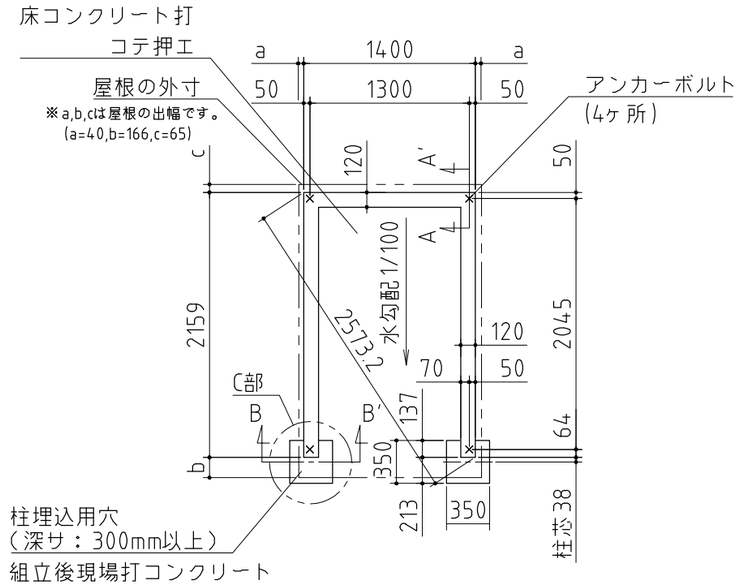


⚠ 注意
アンカーボルトは布基礎芯ではありません。

×・・・アンカーボルト位置を示す。

## 基礎詳細図　S=1/20

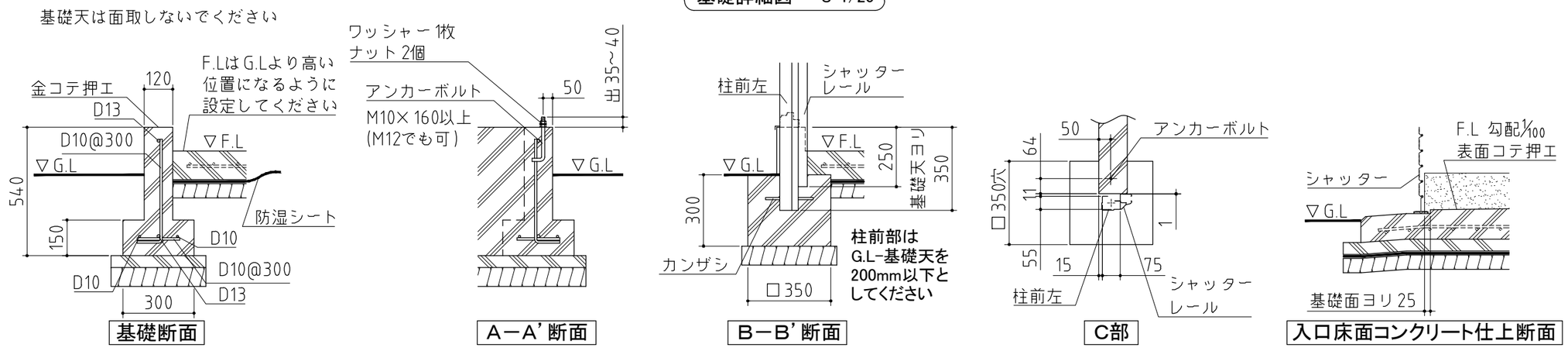


# 基礎図

〈縮尺〉S=1/50
～一般型・多雪型・豪雪型～

機種名　FM－1422SD・HD

※寒冷地等は地域の実情に合わせた基礎にして下さい。

株式会社 稲葉製作所