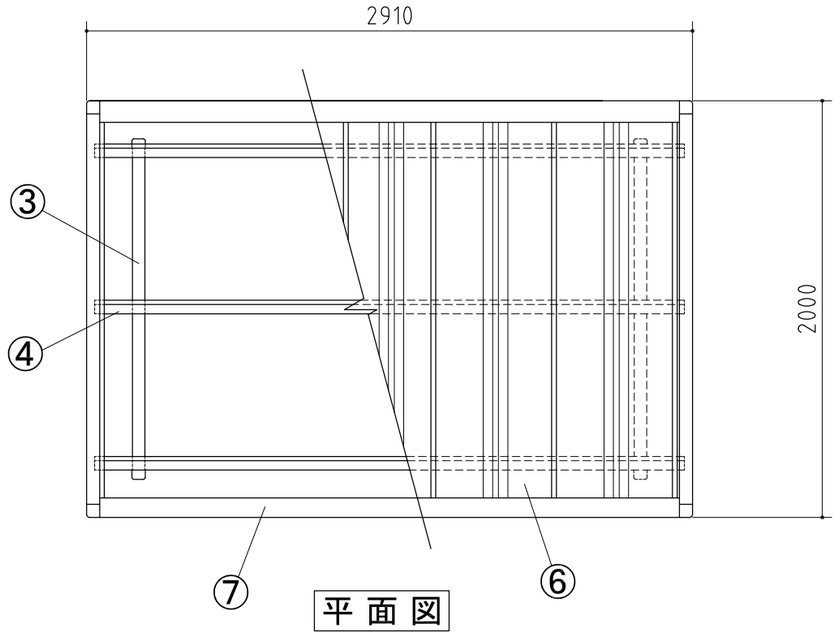

品番	部　品　名	材料（材質）	単位mm
1	プレート	F12	2.3
2	柱	PZ	2.3
3	梁	PZ	2.3
4	母屋	F12	1.6
5	妻板	Y10	0.7
6	屋根パネル	Y10	0.5
7	鼻隠シ	Y10	0.7
8	雨とい(別売)	硬質塩化ビニール	

PZ→一般構造用角形鋼管(JIS G 3466)
F12→溶融亜鉛めっき鋼板(JIS G 3302)
Y10→溶融亜鉛-5%アルミニウム合金めっき鋼板(JIS G 3317)

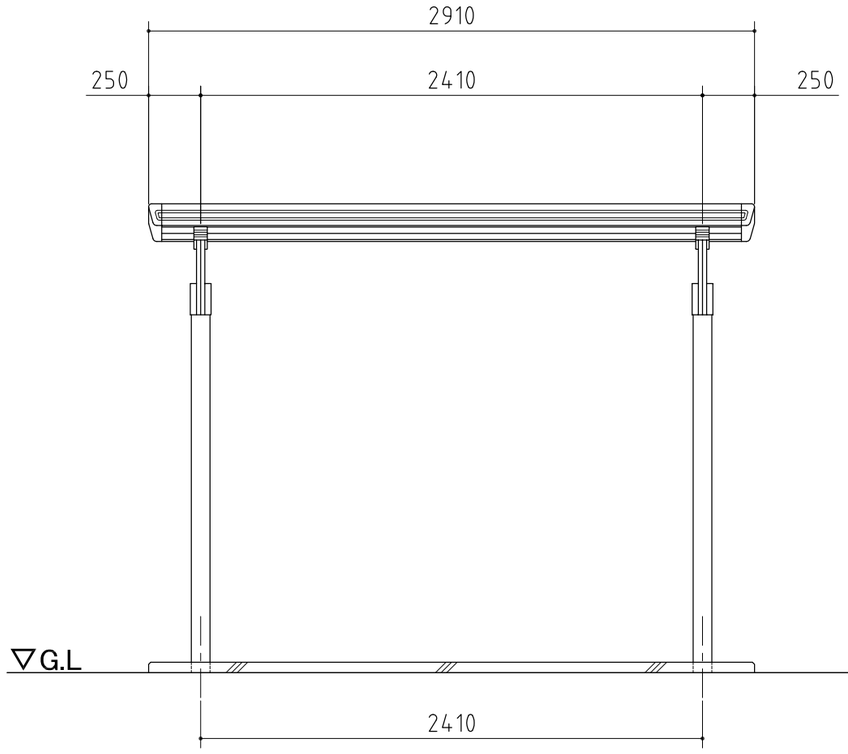

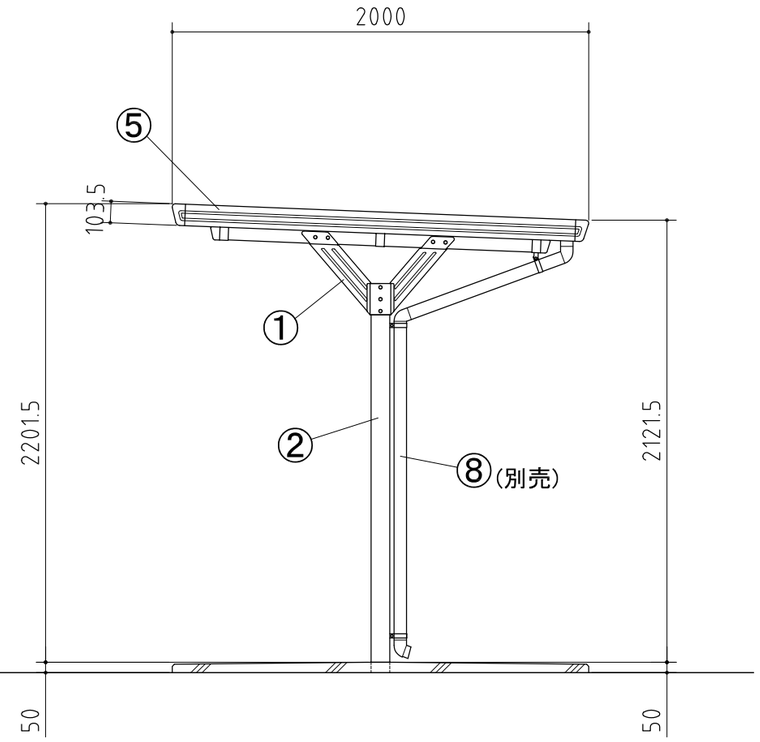

外 形 図	〈縮尺〉 S=1/30 ～一般型～
機種名	BYN-24

○間口奥行寸法は柱芯寸法です。