SM K型 親子ドア組立説明書

※ドア把手部及びドアクローザーは、各々の
部品箱内の取付説明書をご参照ください。

株式会社 稲葉製作所

●梱包別部品一覧表

梱包番号 B1-4060

品番	部品名	数
	ドア部材箱	1
	ドア把手・錠セット	1
	ドアクローザーセット	1
	止メ金具	2
	トラスタッピンネジ4×12	10
	皿テクス4×35	4

梱包番号 B1-1461

品番	部品名	数
51	親子ドア上パネル	1
92	ドア上内壁MHU	2
	パネル押えMHC	1
	ジョイントカバーMHD	1

梱包番号 B1-1465

品番	部品名	数
54	アルミ枠右	1
55	アルミ枠左	1
56	アルミ枠上	1
57	アルミ枠下	1
73	ドア入口枠右	1
74	ドア入口枠左	1
75	ドア入口枠上	1
76	ドア入口枠下	1
	ドアタイト材	1
	サッシ部品袋	1

梱包番号 B1-1070

品番	部品名	数
34	扉	1

梱包番号 B1-1470

品番	部品名	数
34S	子扉	1

●取付上の注意

親子ドアの横に壁パネルが入る場合は必ず (30 窓際壁パネルを使ってください。
※窓際壁パネルを 1枚しか使わなかった時はもう 1枚を標準の壁パネルと同様、
他の場所に取付けてください。

●壁パネルと壁パネルの間に取付

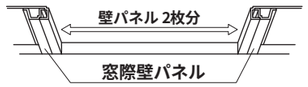

●柱と壁パネルの間に取付

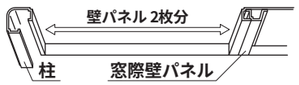

下図の様な場合、親子ドアが取付きませんのでご注意ください。
(但し、間に窓際壁パネルを使用すれば取付けできます。)

✕掃き出し窓、扉、ガラス窓の隣に親子ドアの取付けはできません。

✕親子ドア入口枠と掃き出し入口枠、扉入口枠が当ります。

※図の扉を逆開きにすれば取付けできます。

1アルミ枠組立

アルミ枠上下、アルミ枠左右をφ4×30ネジで組み立て、ドアタイト材を上を合わせ目にして、ぐるっと一周はめ込みます。
※枠組みネジ締付穴に、ホールプレート（8ヶ所）をはめ込んでください。

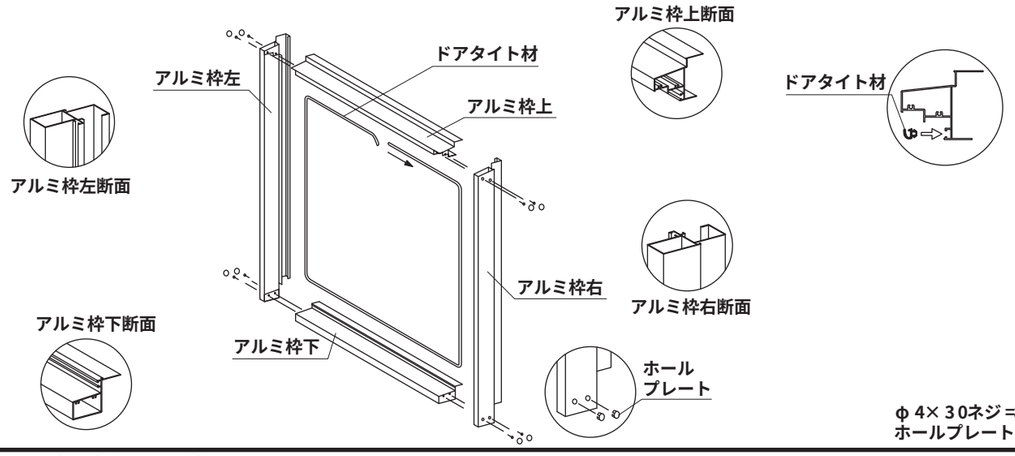

φ4×30ネジ =8本
ホールプレート =8個

2ドア上パネル取付

(51)ドア上パネルをボルトとネジ板で取付けます。

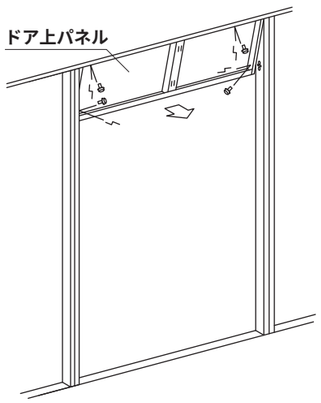

ボルト =4本
ネジ板 =4個

3アルミ枠取付

アルミ枠をボルトとネジ板、止メ金具で止めます。

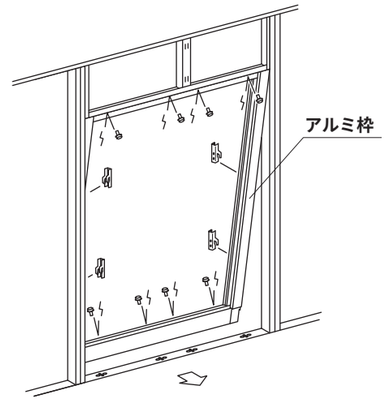

ボルト =8本
ネジ板 =8個
止メ金具 =4個

4親扉取付

(34)扉に丁番をつけ、枠と扉の吊り元が平行になる様に枕木を入れ、枠と
丁番を固定します。次に、ドアの把手と錠を取り付けます。

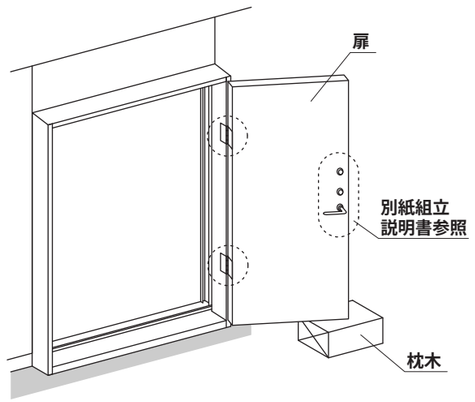

●扉と丁番
（φ4×30皿木ネジ =8本）

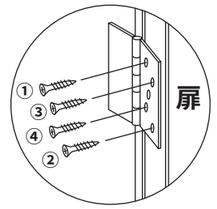

●扉と枠
（M4×10皿小ネジ =8本）

※ネジは必ず、番号順に締め付けてください。

5子扉取付

(34S)子扉に丁番をつけ、枠と扉の吊り元が平行になる様に枕木を入れ、
枠と丁番を固定します。次に、子扉の上下に落とし棒を取付けます。

上部

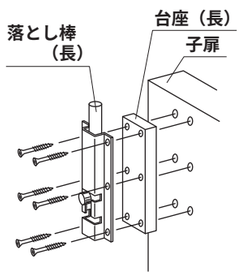

φ31×40皿木ネジ =6本

下部

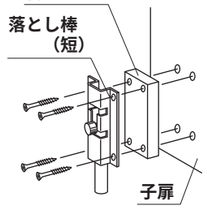

φ31×40皿木ネジ =4本

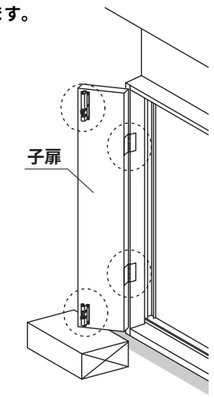

●扉と丁番
（φ4×30
皿木ネジ =8本）

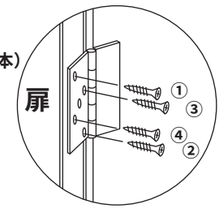

●扉と枠
（M4×10
皿小ネジ =8本）

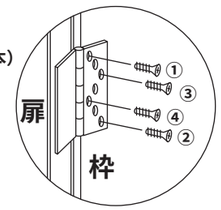

※ネジは必ず、番号順に締め付けてください。

02.06(A)

6ドア上内壁取付

(92)ドア上内壁を (48)パネル押えと止メ金具で取付けます。

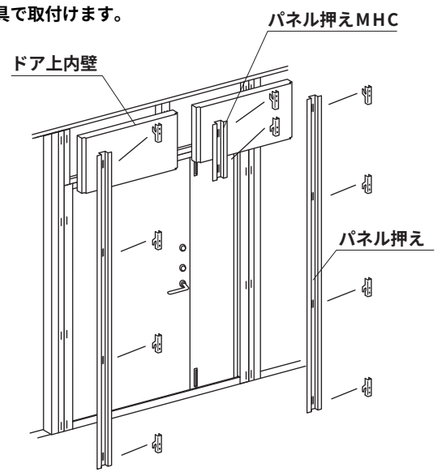

止メ金具 =10個

7ジョイントカバー取付

(49)ジョイントカバーをパネル押えにはめ込みます。

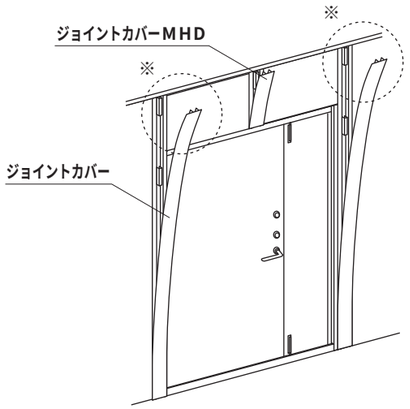

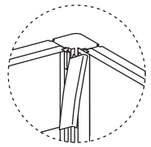

※親子ドアを柱と取付けた場合は、柱側にコーナージョイントカバーを切って取付けてください。

8ドア入口枠左右取付

(74)(73)ドア入口枠左右をφ4×12トラスタッピンネジで取付けます。

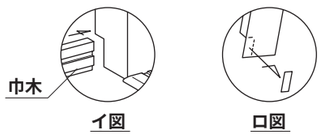

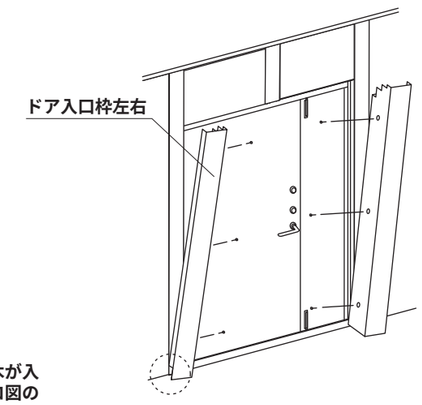

※ドアと柱を取付けた場合は、イ図の様に巾木が入り込みますので、柱側に来る入口枠の下部を口図の様に取ってください。

φ4×12トラスタッピンネジ =6本

9ドア入口枠上取付

(75)ドア入口枠上をφ4×12トラスタッピンネジで取付けます。

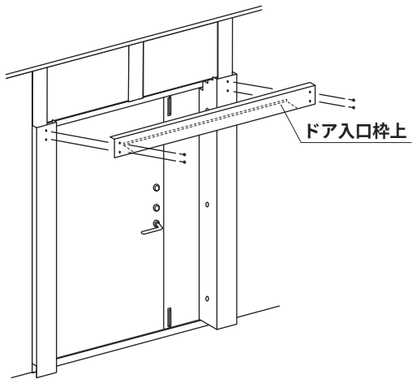

φ4×12トラスタッピンネジ =4本

10ドア入口枠下取付

(76)ドア入口枠下をφ4×35皿テクスネジで取付けます。

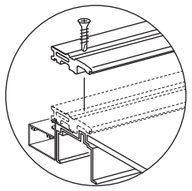

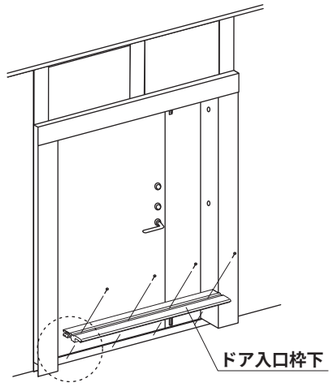

φ4×35皿テクスネジ =4本

11ドアクローザー取付

子扉の落とし棒をドア入口枠上下の受けつぼに入れ、親扉にドアクローザーを取付けます。

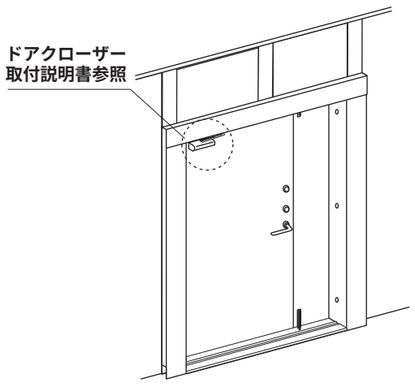

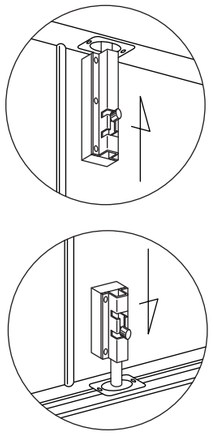
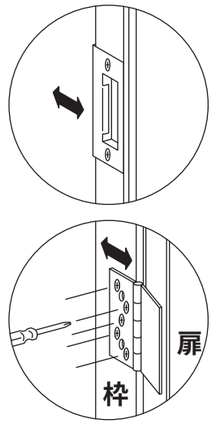
※ドアを閉めた時、ドアタイト材に密着する様にストライキ又は丁番の取付ビスをゆるめ、調整してください。