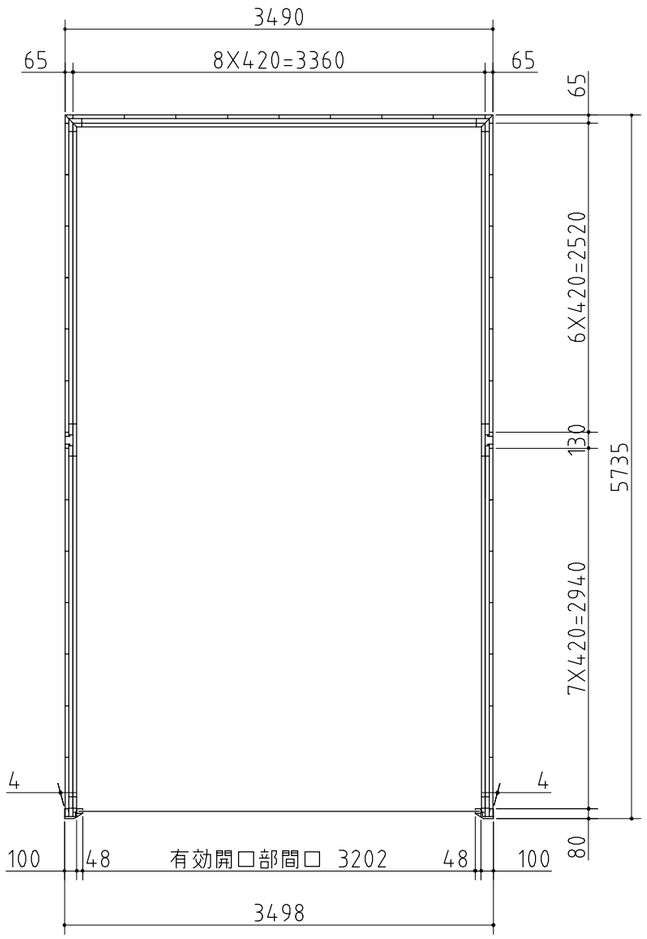

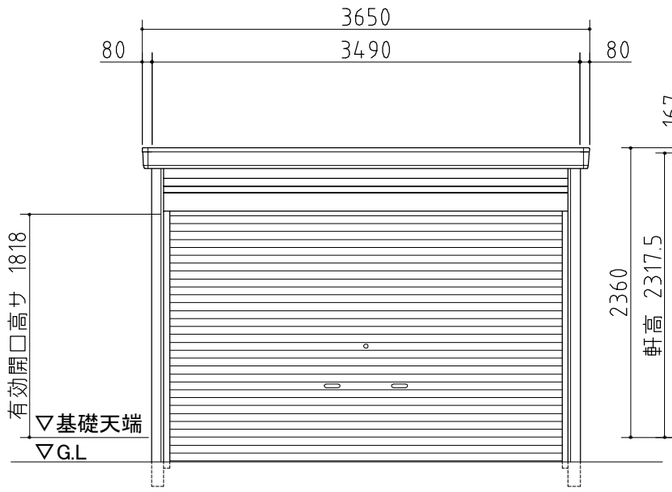

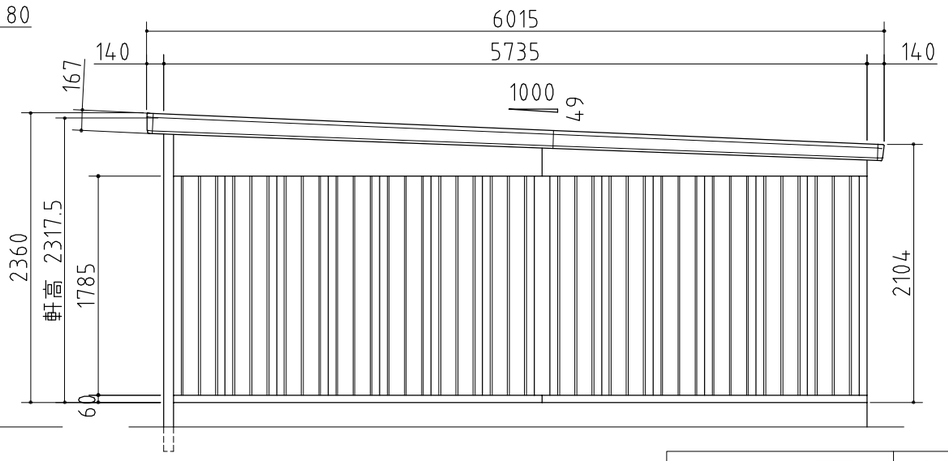

品番	部　品　名	材料（材質）	単位mm
1	土台枠	F12	1.2
2	柱前左右	F12	2.3
3	柱中左右	F12	1.2+1.6
4	柱後左右	F12	1.6
5	桁前	Y10	1.6
6	桁後	Y10	1.6
7	梁左右	Y10	1.0
8	母屋中央	F12	1.6
9	母屋中	F12	1.2(豪雪地型1.6+2.3)
10	屋根パネル	Y10	0.5
11	結露軽減材(不燃材)-別売-	ポリエチレンフォーム	4.0
12	壁パネル	F12	0.6
13	妻板左右	Y10	0.7
14	鼻隠シ前後	Y10	0.7
15	コーナー金具	F12	2.3
16	シャッター	Z08	0.6
17	シャッターカバー	F12	0.7
18	シャッターレール	アルミニウム合金押出形材	

F12→溶融亜鉛めっき鋼板(JIS G 3302)
Y10→溶融亜鉛-5%アルミニウム合金めっき鋼板(JIS G 3317)
Z08→塗装溶融亜鉛めっき鋼板(JIS G 3312)

外 形 図

NO.085

〈縮尺〉S=1/50
～一般型･豪雪地型～

機種名　GR－200S

○有効開口寸法:3202×1818(mm)　○床面積:20.02㎡(6.07坪)

株式会社 稲葉製作所