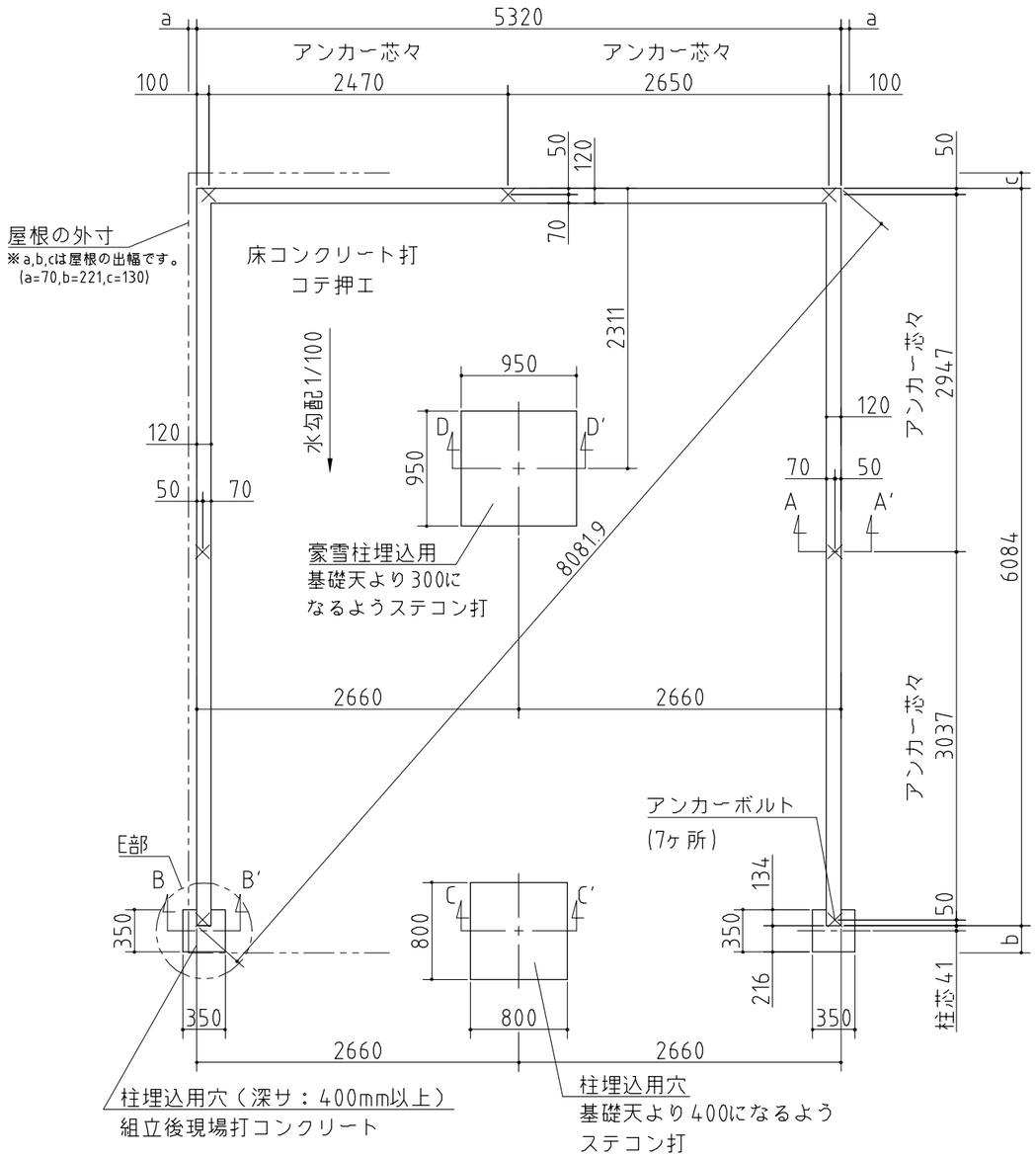

⚠ 注意
アンカーボルトは布基礎芯ではありません。

╳・・・アンカーボルト位置を示す。

基礎詳細図　S=1/20

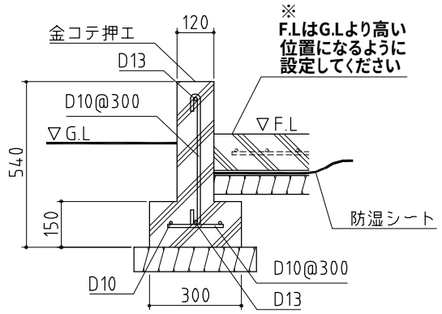

基礎天は面取しないでください

基礎断面

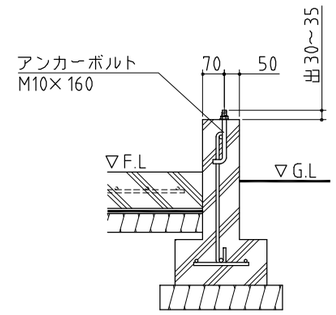

アンカーボルトは
M12でも可

A－A'断面

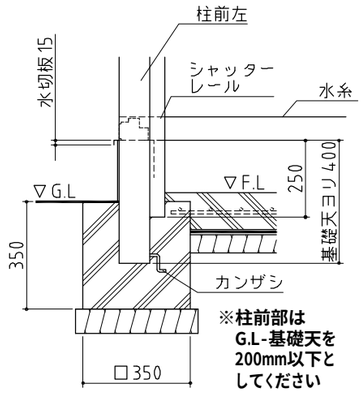

※柱前部は
G.L-基礎天を
200mm以下と
してください

B－B'断面

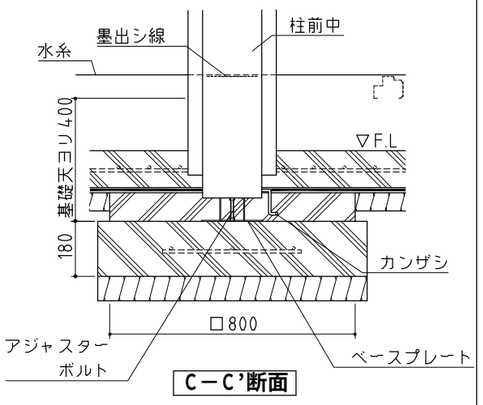

C－C'断面

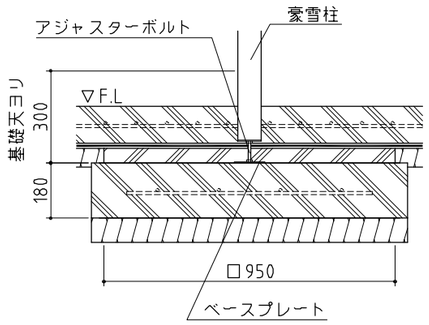

D－D'断面

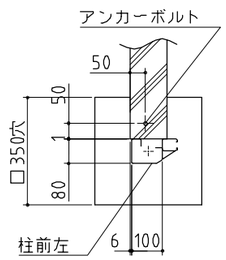

E部

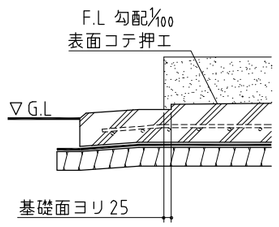

入口床面コンクリート仕上断面

※本図は間仕切壁なし仕様の図面です。

基礎図	NO.45	<縮尺> S=1/50 ～豪雪地型～
機種名	GR－170SL・HL・JL－2	

※寒冷地等は、地域の実情に合わせた基礎にしてください。

株式会社 稲葉製作所