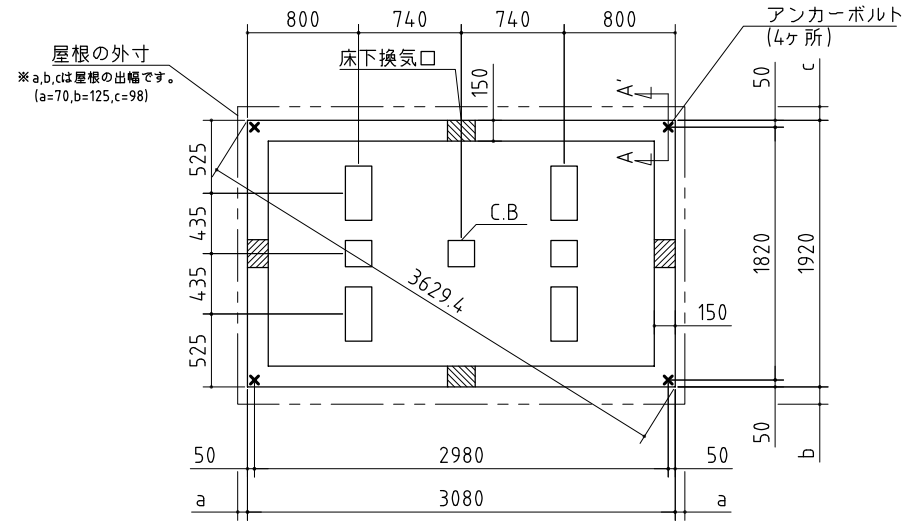

屋根勾配 水上側

基礎詳細

基礎断面

基礎天は面取しないでください

※布基礎内部のブロック配置は必ず
基礎業者でおこなってください

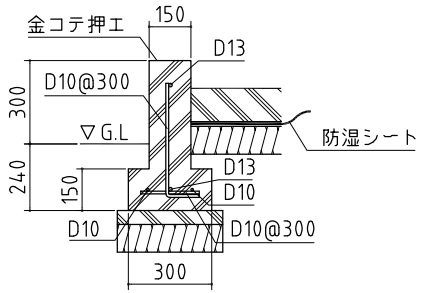

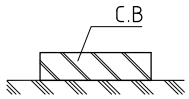

A-A'断面

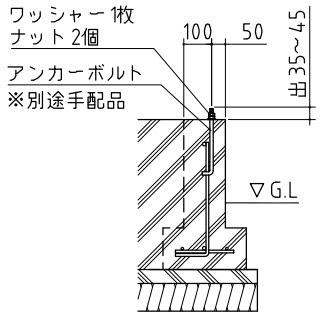

⚠注意
アンカーボルトは布基礎芯ではありません。

×・・・アンカーボルト位置を示す。

※アンカーボルトのサイズについて
・M12×240～300

※機種名の□はTypeによって表記が異なります。
A、B、Kのいずれかが入ります。

基礎図	〈縮尺〉S=1/40 ～一般型・多雪型～
機種名	SMX－3119H SML－3119H□

※寒冷地等は、地域の実情に合わせた基礎にしてください。