品番	部　品　名	材料（材質）	単位mm
1	土台枠	F12	1.2
2	柱前左右	F12	2.3
3	柱前中	F12	1.6
4	柱中左右	F12	1.2+1.6
5	柱後左右	F12	1.6
6	柱後中	F12	1.2+1.6
7	豪雪柱	Z18	2.3
8	梁中枠取付金具	F12	3.2
9	桁前	Y10	1.6
10	桁後	Y10	1.6
11	梁左右	Y10	1.0
12	梁中前	F12	2.0+3.2
13	梁中後	F12	2.0+3.2
14	梁中屋根板	Y10	1.0
15	下枠カバー	F12	2.3
16	梁中カバー	Y10	0.7
17	母屋中央	F12	1.6
18	母屋中	F12	1.6+2.3
19	屋根パネル	Y10	0.5
20	結露軽減材(不燃材)-別売-	ポリエチレンフォーム	4.0
21	壁パネル	F12	0.6
22	妻板左右	Y10	0.7
23	鼻隠シ前後	Y10	0.7
24	コーナー金具	F12	2.3
25	シャッター(スラット)	Z08	0.5
26	シャッターカバー	F12	0.7
27	シャッターレール	アルミニウム合金押出形材	

F12→溶融亜鉛めっき鋼板(JIS G 3302)
Y10→溶融亜鉛-5%アルミニウム合金めっき鋼板(JIS G 3317)
Z08→塗装溶融亜鉛めっき鋼板(JIS G 3312)
Z18→一般構造用角形鋼管(JIS G 3466)

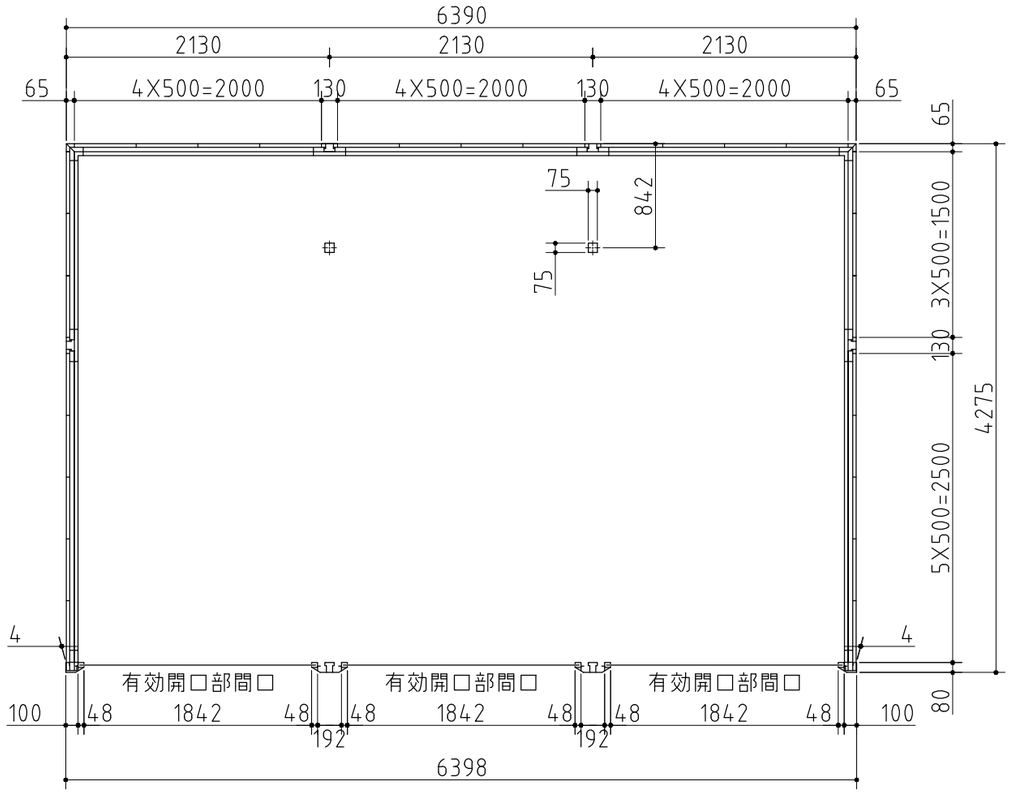

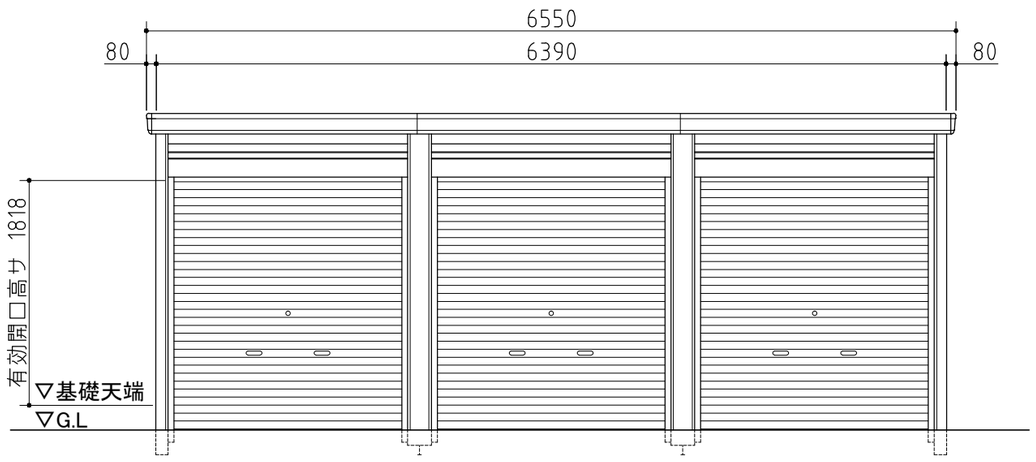

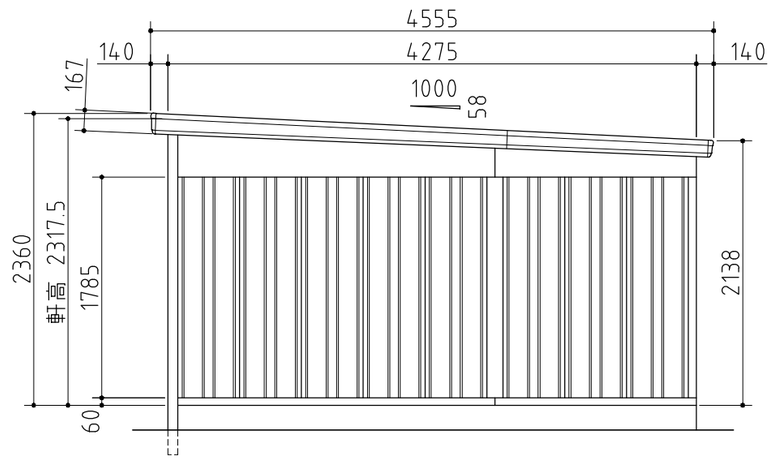

外 形 図

〈縮尺〉 S=1/50
～豪雪型～

機種名　GRN－2142SL－3

○有効開口寸法:1842×1818(mm)　○床面積:27.32㎡(8.28坪)

株式会社 稲葉製作所