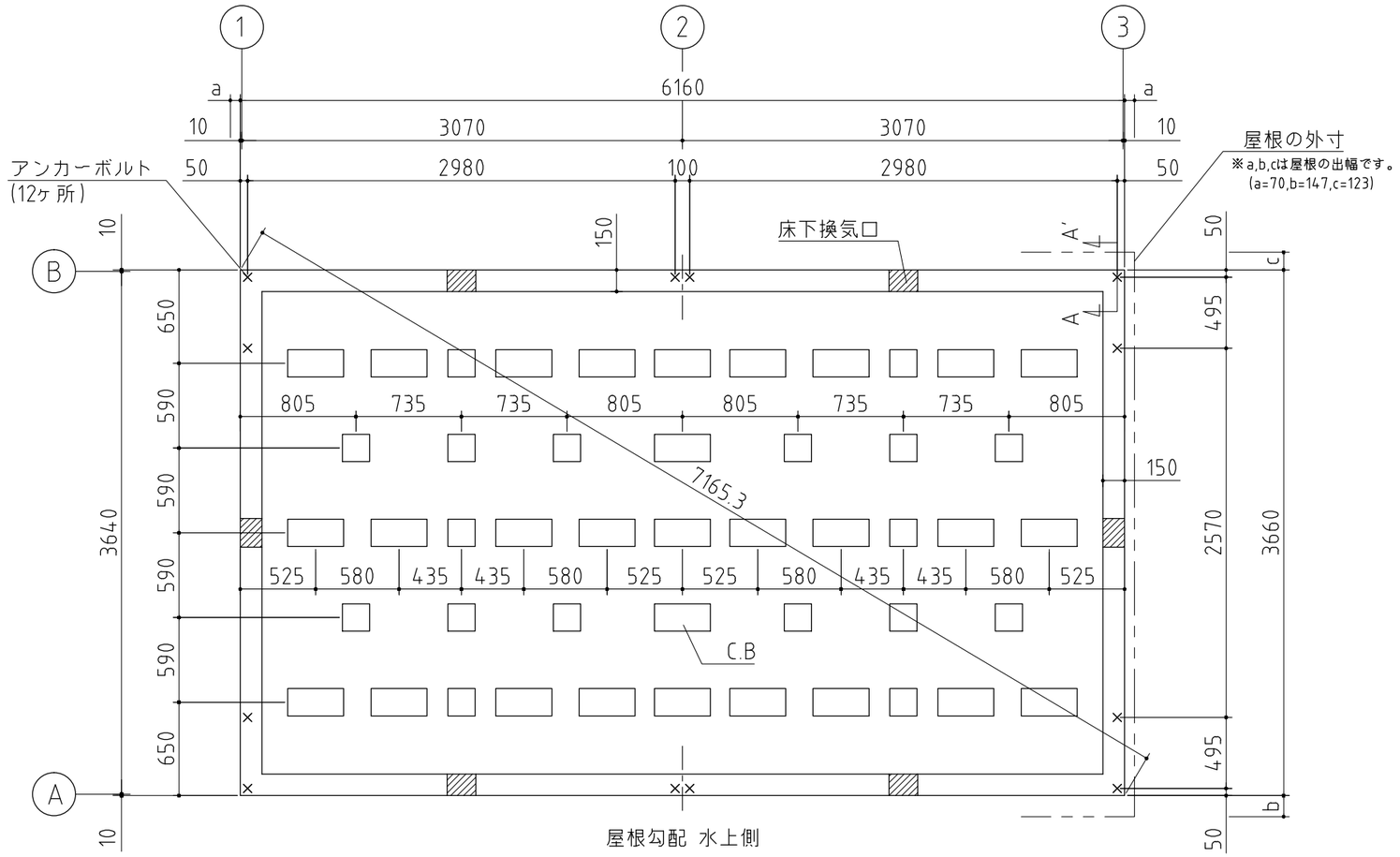

⚠ 注意
アンカーボルトは布基礎芯ではありません。

×・・・アンカーボルト位置を示す。

基礎詳細

基礎断面

基礎天は面取しないでください

※布基礎内部のブロック配置は必ず
基礎業者でおこなってください

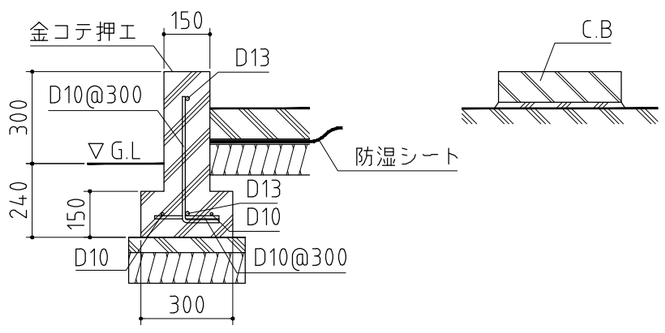

A-A'断面

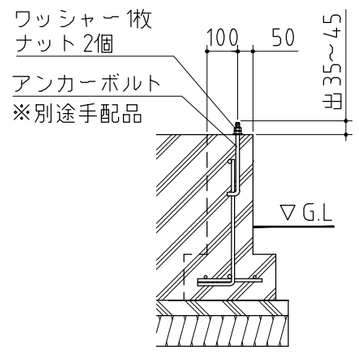

※アンカーボルトのサイズについて
・M12× 240～300

基 礎 図	〈縮尺〉 S=1/40 ～一般型・多雪型～
機種名	SS3－6136JP・U

※寒冷地等は地域の実情に合わせた基礎にして下さい。
※布基礎には換気口を設けてください。

株式会社 稲葉製作所