| 品番 | 部品名 | 材料（材質） | 単位mm |
|---|---|---|---|
| 1 | ベース | F12 | 1.2+1.0 |
| 2 | ベース下枠 | F12 | 1.2+1.0 |
| 3 | 側板 | F12 | 0.6 |
| 4 | 壁パネル | F12 | 0.5 |
| 5 | 屋根 | F12 | 0.6 |
| 6 | 扉 | F12 | 0.6 |
| 7 | 床パネル | F12 | 1.0 |
| 8 | 棚板（計２枚） | E8 | 0.6 |

F12→溶融亜鉛めっき鋼板（JIS G 3302）
E8 →電気亜鉛めっき鋼板（JIS G 3313）
※ベース調整範囲：32mm

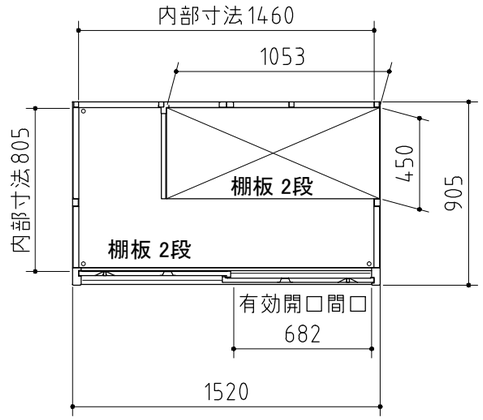


平面図

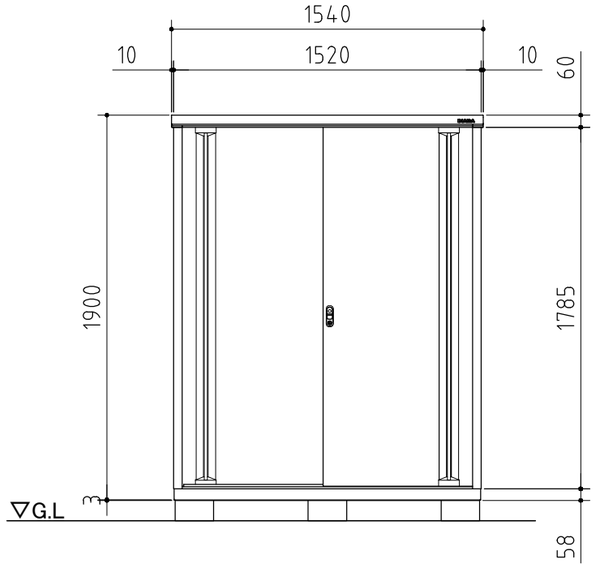


正面図

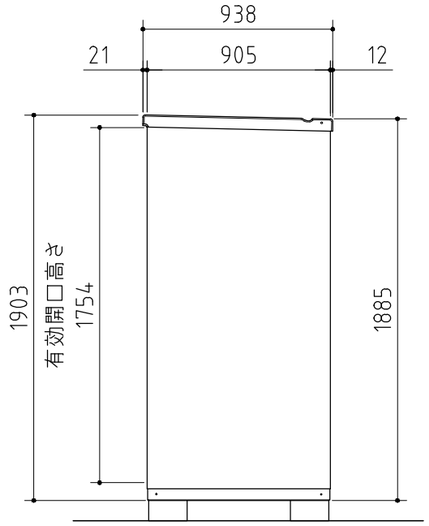


側面図

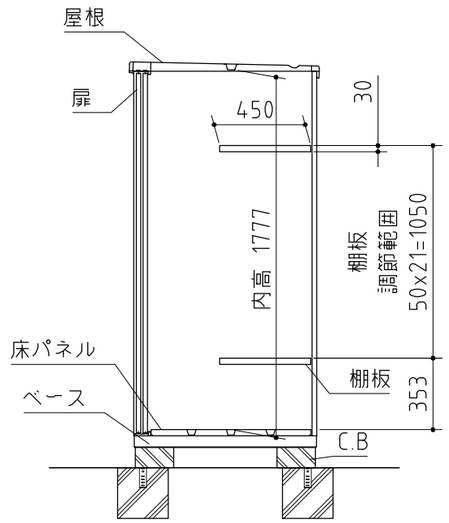


断面図

※ 付属の棚板は2枚になります。

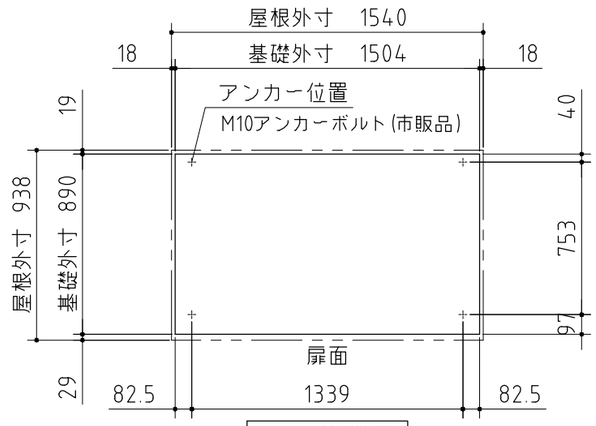


ベタ基礎図

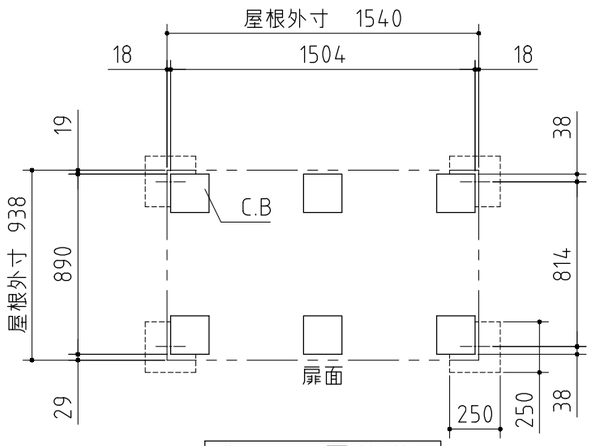


ブロック置基礎図

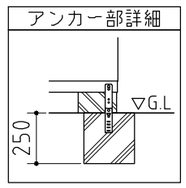


# 仕様図

〈縮尺〉S=1/30

機種名　MJX－159EP(F)

○有効開口寸法：682×1754(mm)　○床面積：1.38㎡(0.42坪)

株式会社 稲葉製作所