部材の材質や厚さについては、仕様・部品断面図に記載しています。

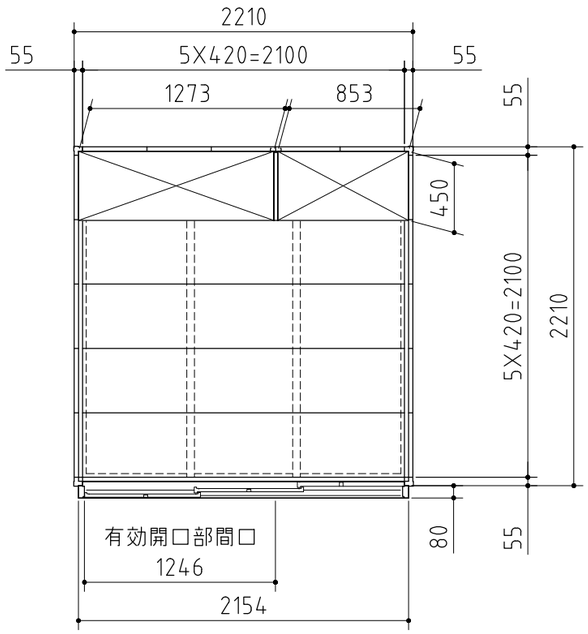

平面図

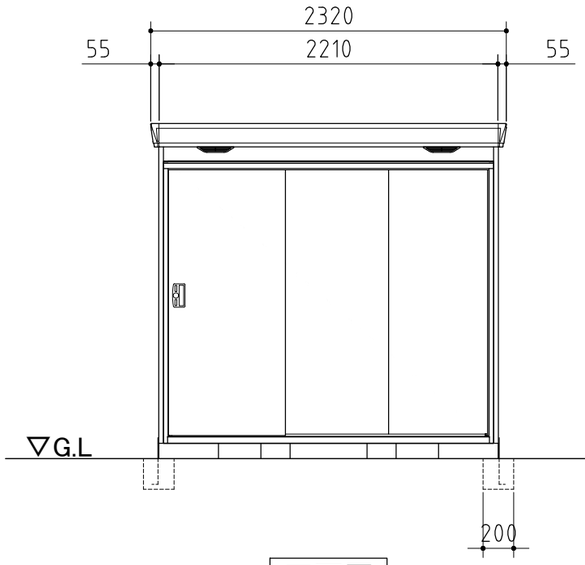

正面図

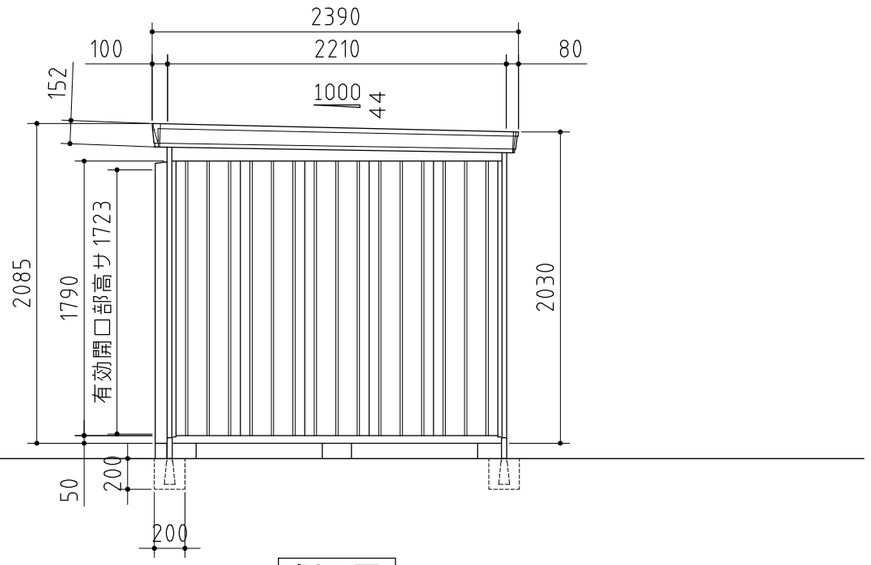

側面図

外形図	〈縮尺〉S=1/40 ～一般型・多雪型～
機種名	FP－2222ST

○有効開口寸法：1246×1723(mm)
○床面積：4.88㎡(1.48坪)

株式会社 稲葉製作所