部材の材質や厚さについては、仕様・部品断面図に記載しています。

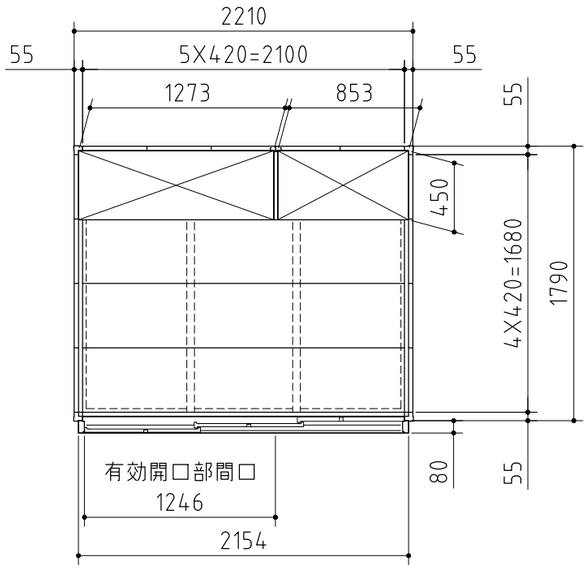

平面図

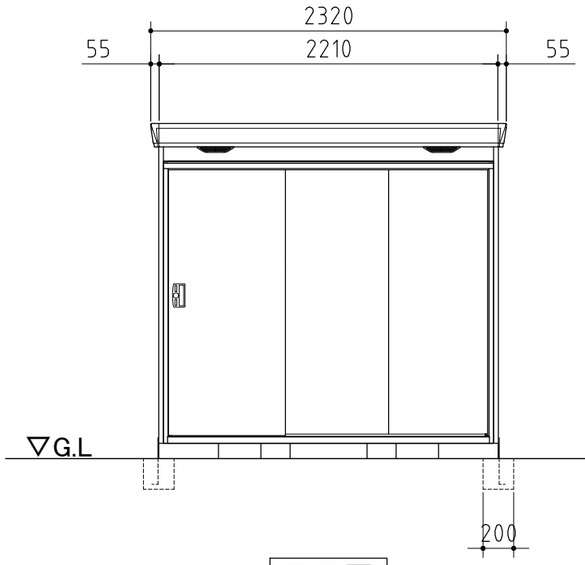

正面図

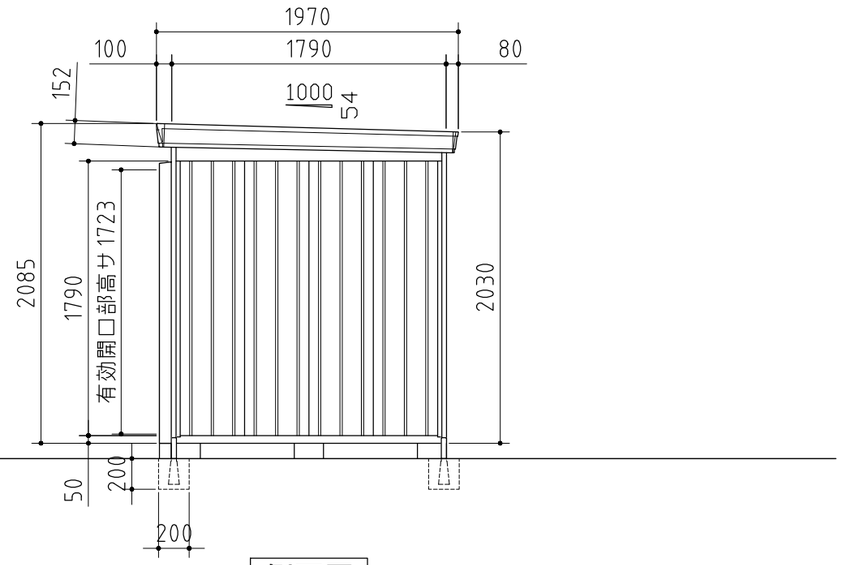

側面図

外 形 図	〈縮尺〉 S=1/40 ～一般型・多雪型～
機種名	FP－2218ST

○有効開口寸法 ： 1246×1723(mm)
○床面積 ： 3.96㎡(1.20坪)

株式会社 稲葉製作所