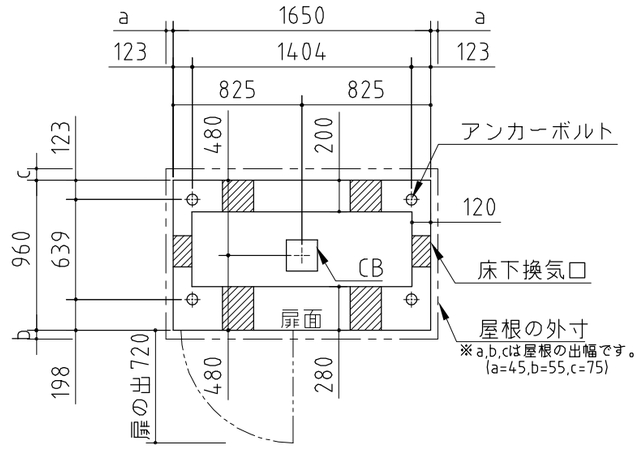

基礎詳細

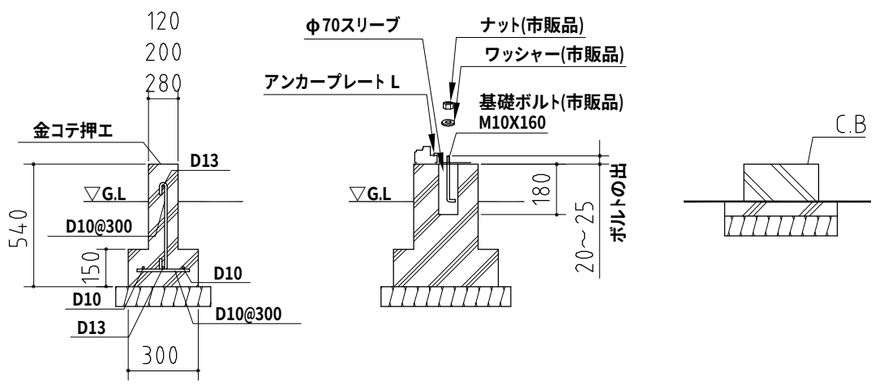

基 礎 図	<縮尺> S=1/40 ～一般型・多雪地型・豪雪地型～
機種名	NXN－08DL－2

※寒冷地等は地域の実情に合わせた基礎にして下さい。
※布基礎には換気口を設けてください。