品番	部品名	材料（材質）	単位mm
1	ベース	F12	1.2+1.0
2	ベース下枠	F12	1.2+1.0
3	側板	F12	0.6
4	壁パネル	F12	0.5
5	屋根	F12	0.6
6	扉	F12	0.6
7	床パネル	F12	1.0
8	棚板（２枚）	F12	0.6
F12→溶融亜鉛めっき鋼板（JIS G 3302）			
※ベース調整範囲：32mm			

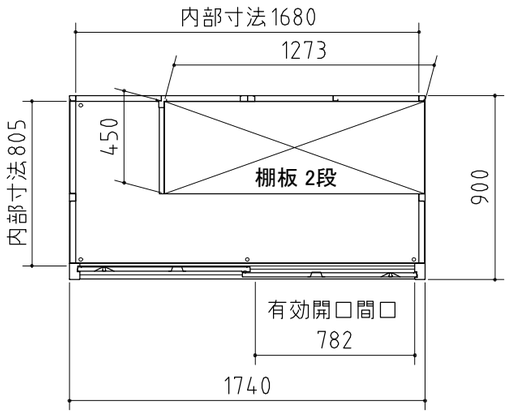

平面図

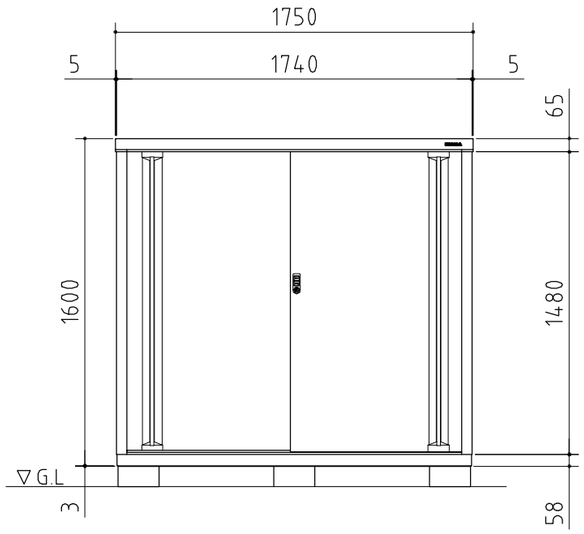

正面図

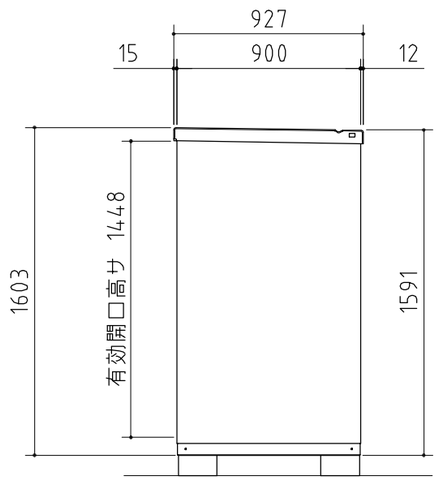

側面図

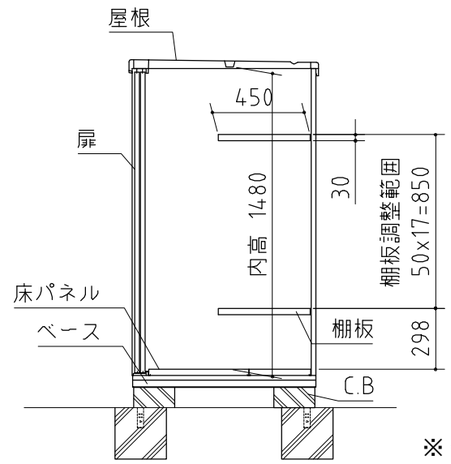

※ 付属の棚板は2枚になります。

断面図

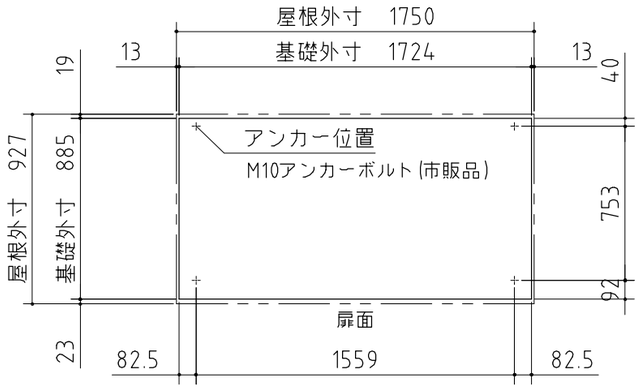

ベタ基礎図

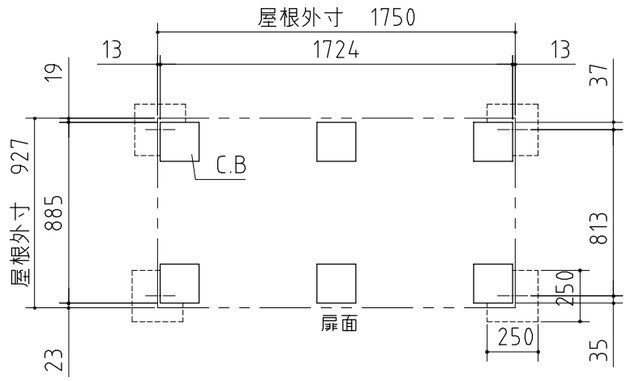

ブロック置基礎図

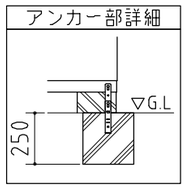

仕様図

NO.122

<縮尺> S=1/30

機種名　MJN－179DP

○有効開口寸法：782×1448（mm）　○床面積:1.57㎡(0.47坪)

株式会社 稲葉製作所