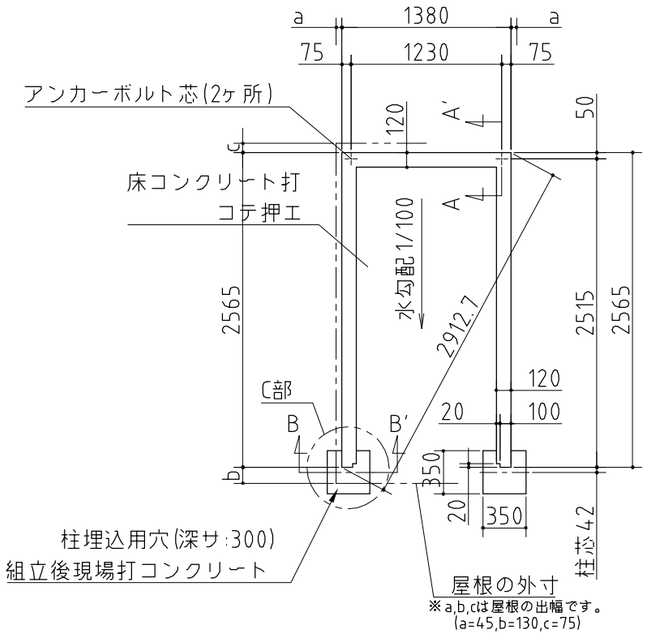

基礎詳細図　S=1/20

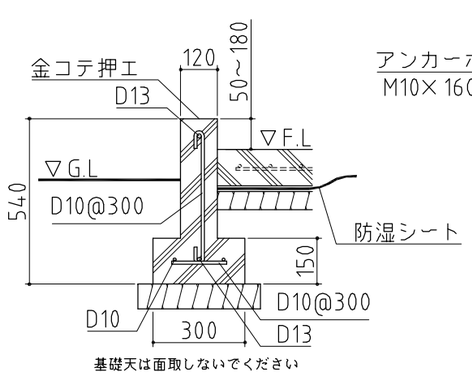

基礎断面

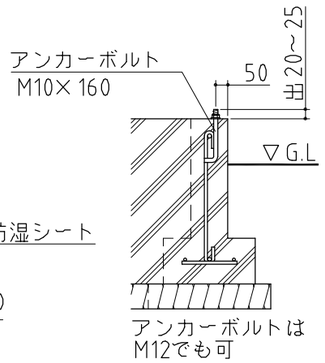

A－A'断面

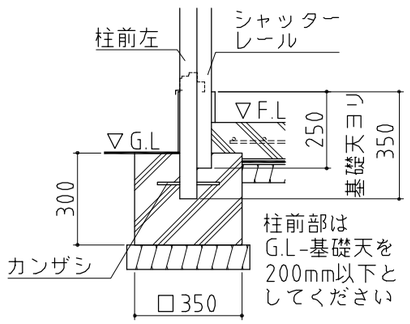

B－B'断面

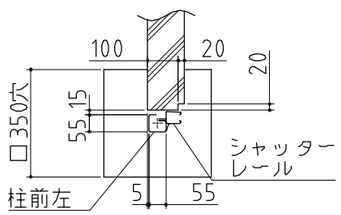

C部

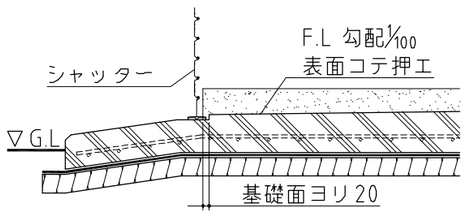

入口床面コンクリート仕上断面

基礎図

NO.06　<縮尺> S=1/50
～一般型・多雪地型～

機種名　FXN-1326S・H

※寒冷地等は、地域の実情に合わせた基礎にしてください。