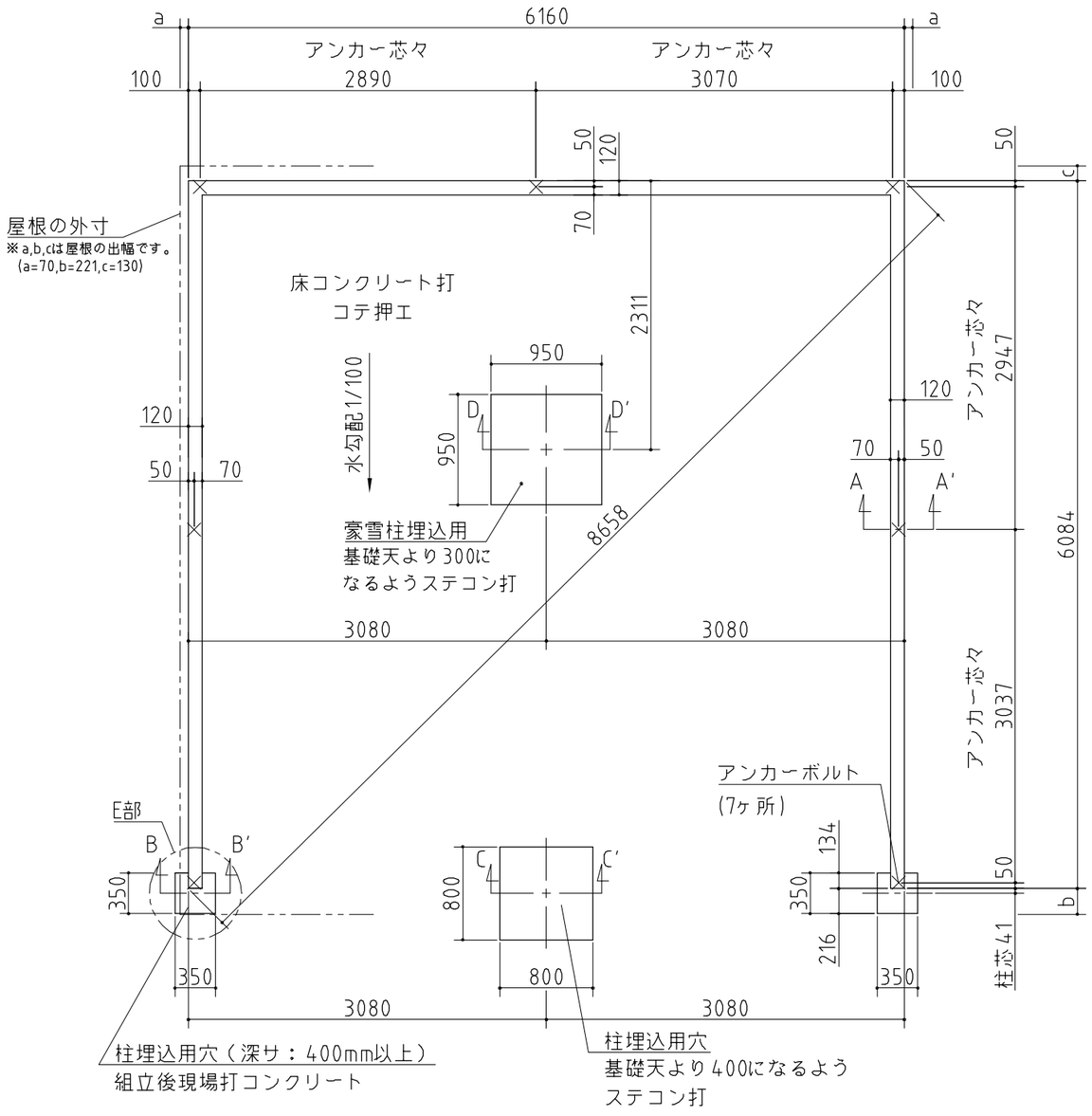

⚠ 注意
アンカーボルトは布基礎芯ではありません。

×・・・アンカーボルト位置を示す。

基礎詳細図　S=1/20

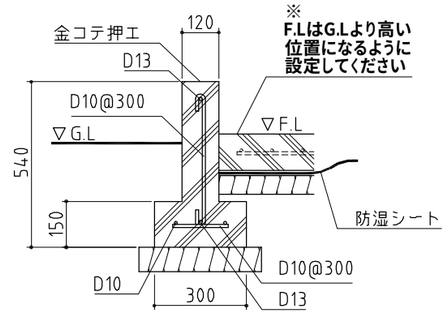

基礎天は面取しないでください

基礎断面

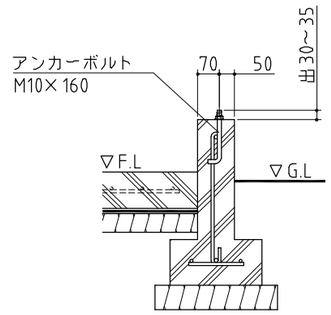

アンカーボルトは
M12でも可

A－A'断面

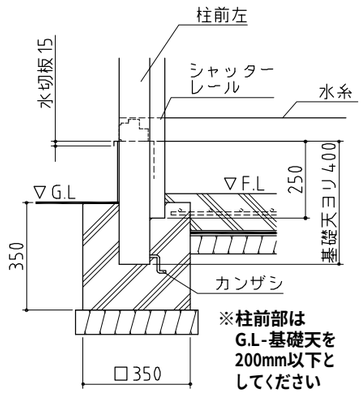

※柱前部は
G.L-基礎天を
200mm以下と
してください

B－B'断面

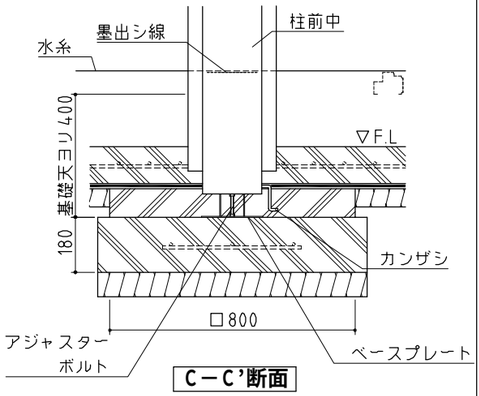

C－C'断面

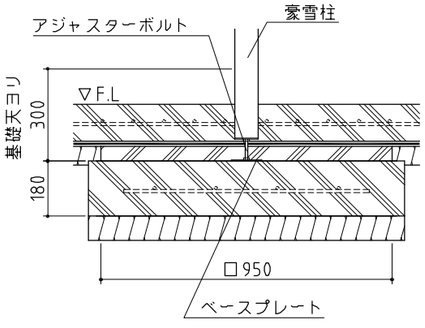

D－D'断面

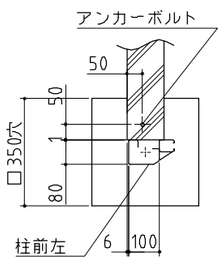

E部

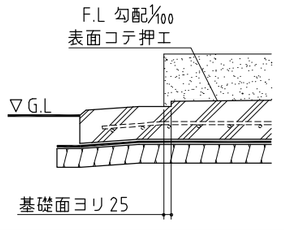

入口床面コンクリート仕上断面

※本図は間仕切壁なし仕様の図面です。

基礎図

NO.50

<縮尺> S=1/50
～豪雪地型～

機種名　GR－190SL・HL・JL－2

※寒冷地等は、地域の実情に合わせた基礎にしてください。

株式会社 稲葉製作所