品番	部　品　名	材料（材質）	単位mm
1	後板	Y10	0.7
2	側板	Y10	0.7
3	下補強 後・中	Y10	1.0
4	下補強 前	Y10	1.6
5	前パネル 上・下	Y10	0.7
6	扉	Y10	0.7
7	メッシュ床	炭素鋼線材 亜鉛メッキ後PE皮膜	φ3+φ5
8	パネル床	ポリプロピレン+ポリエチレン(再生樹脂)	9.0
Y10→溶融亜鉛-5%アルミニウム合金めっき鋼板(JIS G 3317)			

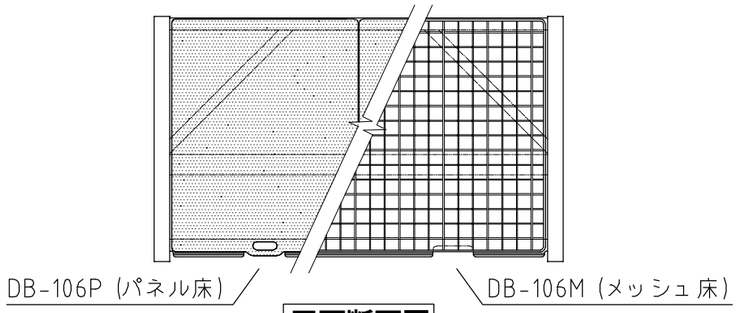

平面断面図

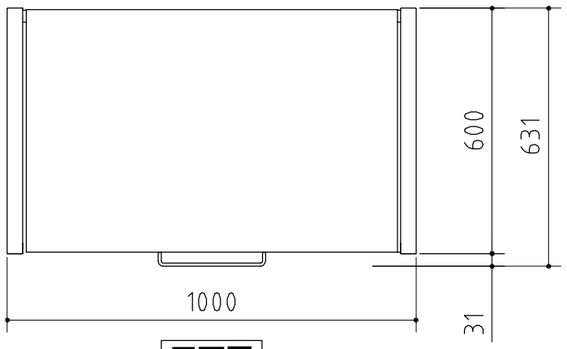

平面図

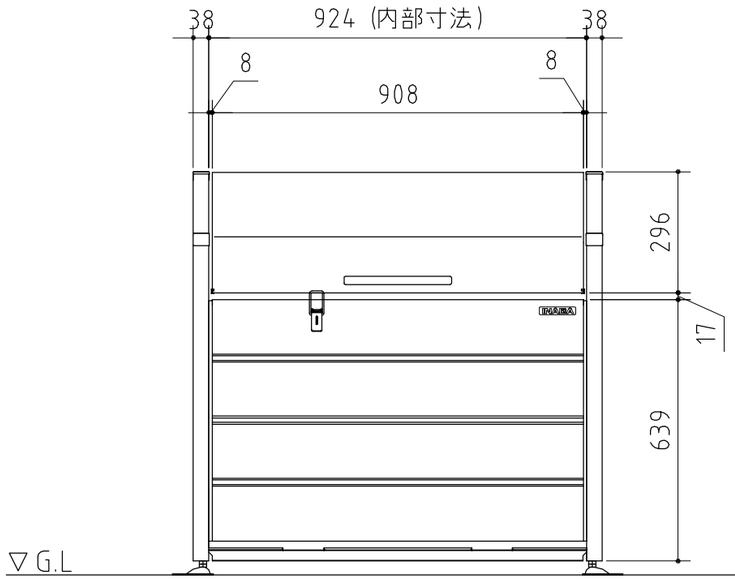

正面図

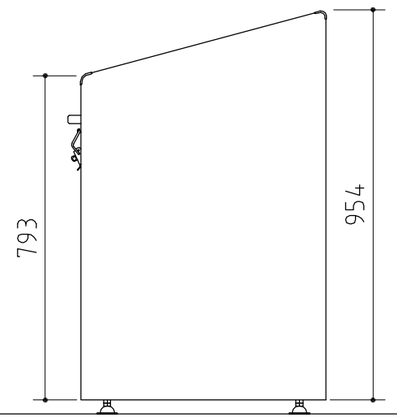

側面図

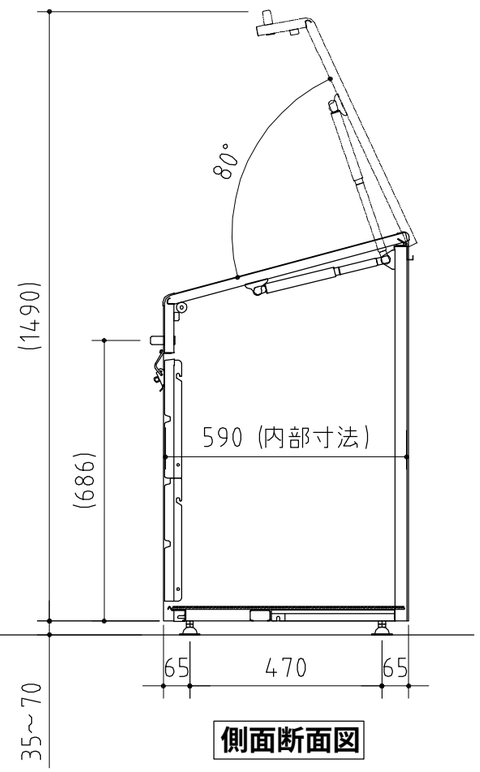

側面断面図

■ アンカー位置参考図

・オールアンカー(M10)等は市販品をご利用ください。
・アンカー方法は設置場所に応じて選択してください。

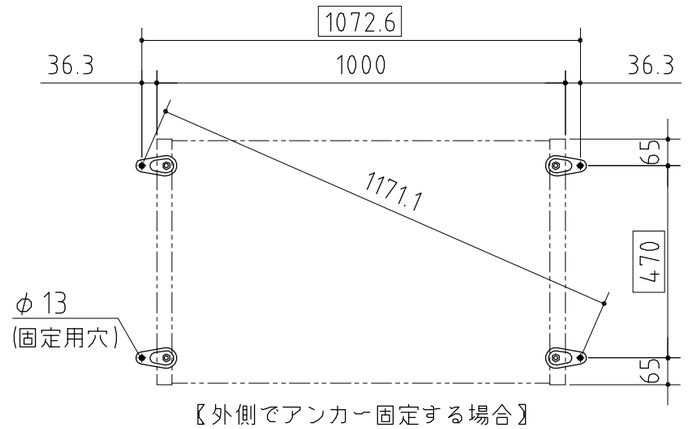

〖外側でアンカー固定する場合〗

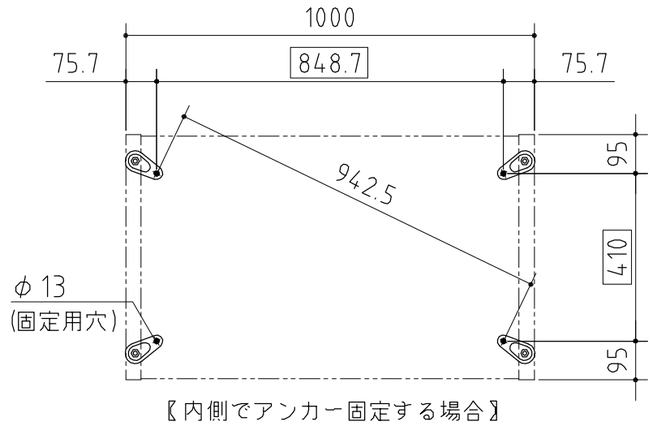

〖内側でアンカー固定する場合〗

外形図

<縮尺> S=1/15

機種名　DB－106M/P

○容量：約400リットル　○床面積:0.60㎡(0.18坪)

株式会社 稲葉製作所