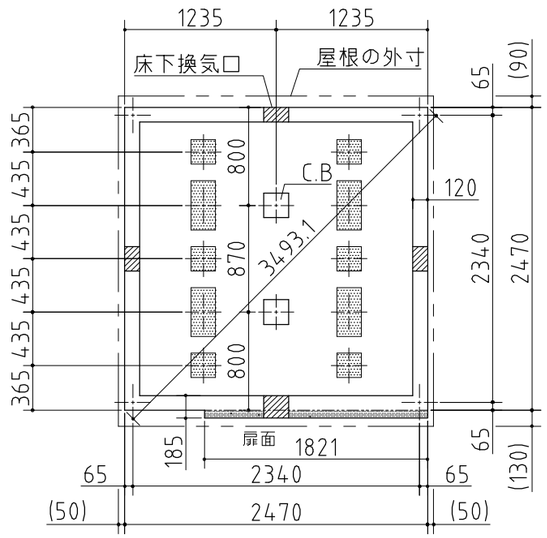

（　）内寸法は屋根の出幅です。

重量物を入れる場合（根太部ブロック追加）

基礎詳細図

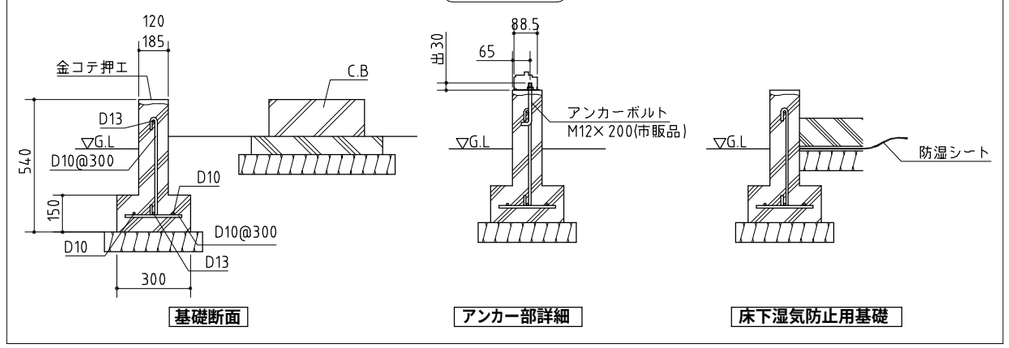

基礎断面　　アンカー部詳細　　床下湿気防止用基礎

基 礎 図

<縮尺> S=1/50

機種名　　SMK-61S･H

※寒冷地等は、地域の実情に合わせた基礎にしてください。
※布基礎には換気口を設けてください。