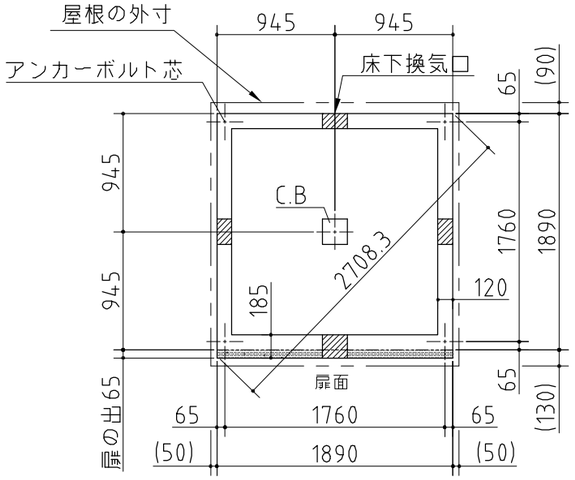

（　）内寸法は屋根の出幅です。

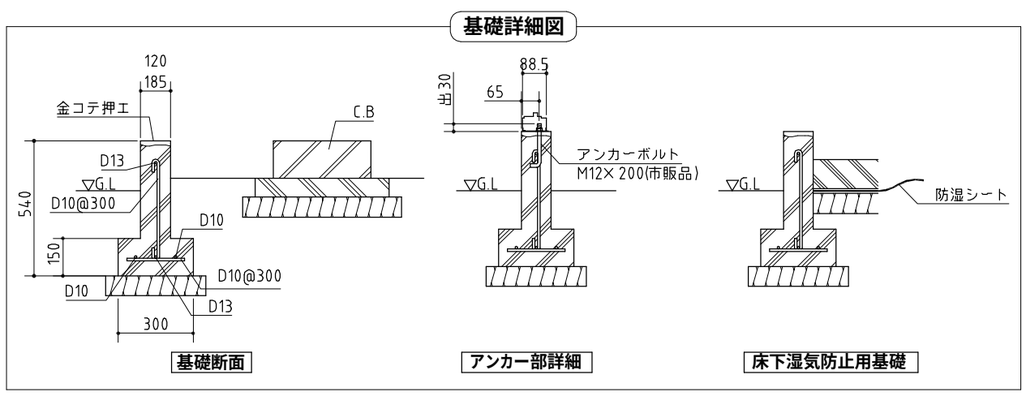

基 礎 図

<縮尺> S=1/50

機種名　　SMK-36S

※寒冷地等は、地域の実情に合わせた基礎にしてください。
※布基礎には換気口を設けてください。