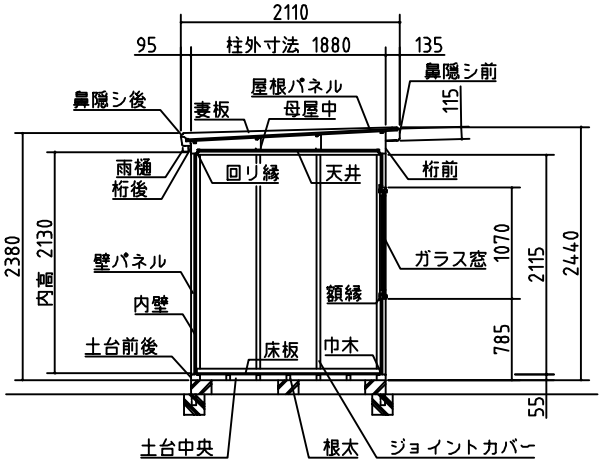

断面図

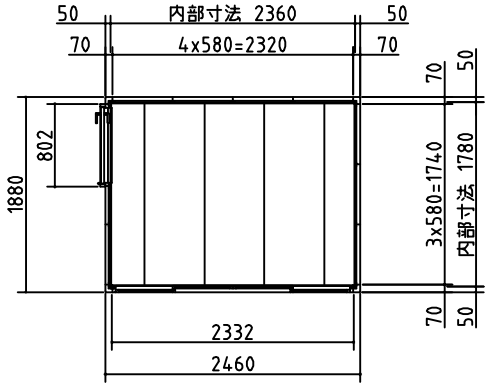

平面図

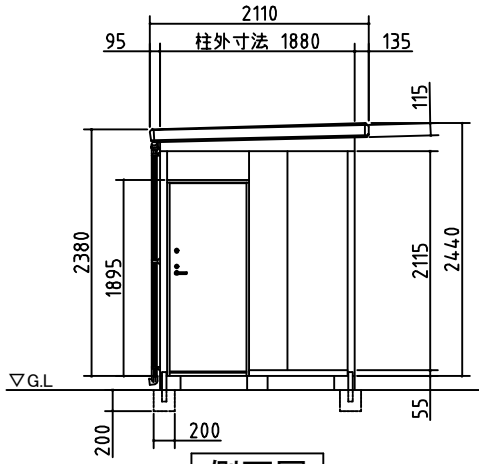

側面図

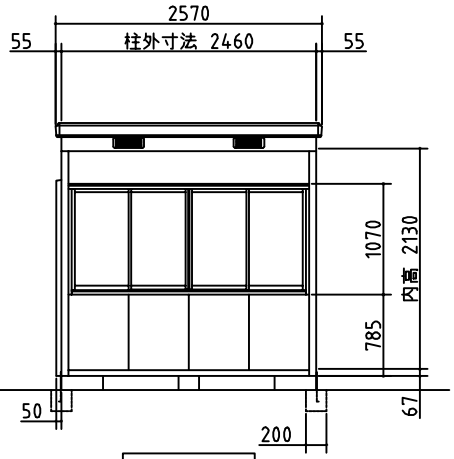

正面図

外 形 図	NO.22 〈縮尺〉S=1/50 ～一般型･多雪地型～
機種名	SMK－47HGM

○ドア部有効開口寸法：677×1760（mm）
○床面積：4.62㎡(1.40坪)