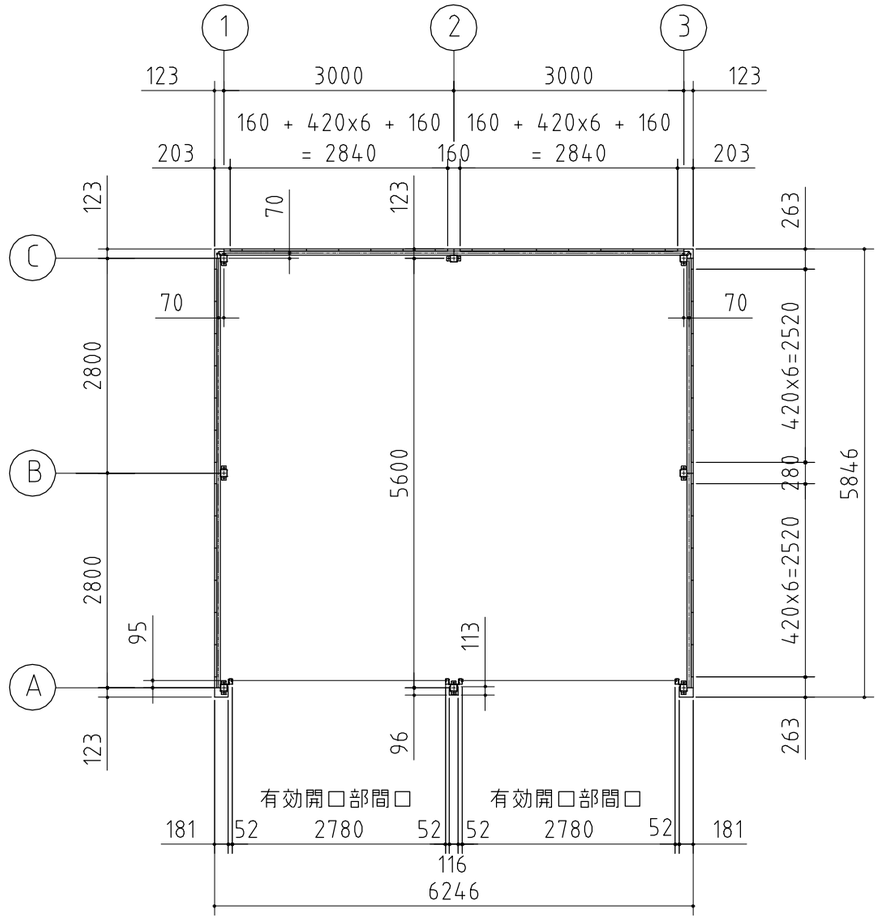


平面図

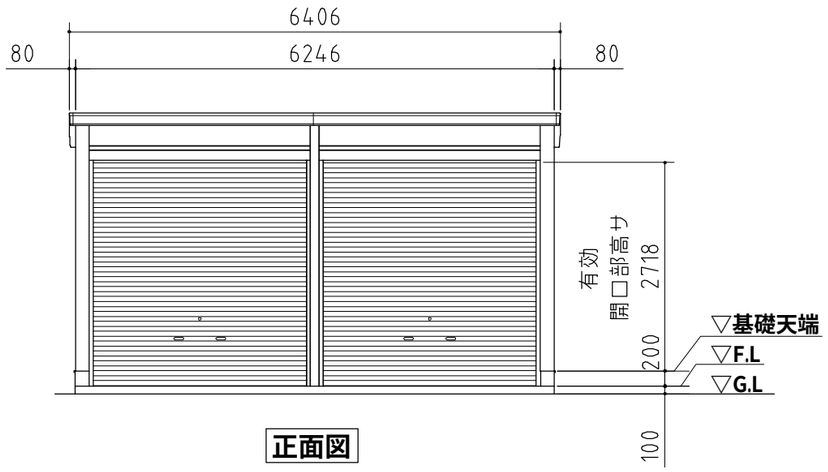


正面図

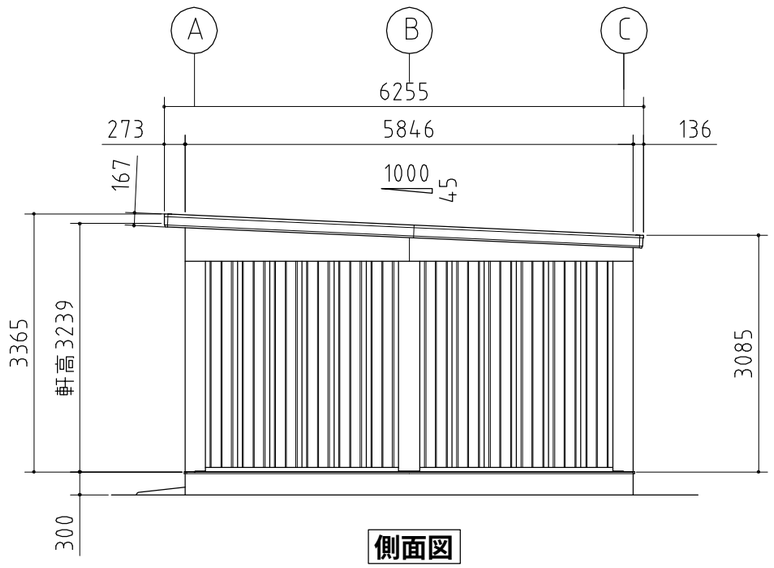


側面図

| 品番 | 部品名 | 材料（材質） | 単位mm |
|---|---|---|---|
| 1 | 水切板 | SGCC F12 | 0.5 |
| 2 | ベースプレート | SS400 | 6.0 |
| 3 | 柱後･中･前 | STKR400 Y08 | 2.3 |
| 4 | 土台取付金具 | SGHC F12 | 1.6 |
| 5 | 土台 | SGCC F12 | 1.2 |
| 6 | 桁後 | SZAH400 Y08 | 2.3 |
| 7 | 桁前 | SZAH400 Y08 | 2.3 |
| 8 | プレートA | SZAH400 Y08 | 2.3 |
| 9 | プレートB | SGH440 | 3.2 |
| 10 | 梁左右 | STKR400 Y08 | 2.3 |
| 11 | コーナー金具 | SZAH400 Y08 | 2.3 |
| 12 | 梁中 | STKR,SZAH400 Y08 | 2.3 |
| 13 | 母屋 | SZAH400 Y08 | 2.3 |
| 14 | 上胴縁 | SGHC F12 | 1.6 |
| 15 | 化粧柱後･中･前 | SGCC F12 | 1.0 |
| 16 | 桁後幕板 | SGCC F12 | 1.0 |
| 17 | 梁左右幕板 | SZACC Y10 | 0.7 |
| 18 | 屋根 | CGLCCR AZ150 | 0.8 |
| 19 | 妻板左右 | SZACC Y10 | 0.7 |
| 20 | 鼻隠シ前 | SZACC Y10 | 0.7 |
| 21 | 壁パネル | SGCC F12 | 0.5 |
| 22 | 胴縁 | SGHC F12 | 1.6 |
| 23 | ブレース(JIS A 5540) | SS400/SNR400B | M12 |
| 24 | シャッター | CGC400 Z08 | 0.5 |
| 25 | シャッターカバー | SZACC Y10 | 1.0 |
| 26 | シャッターレール | (CGCC) | 1.0,1.6 |

SGCC,SGHC,SGH440 ：JIS G 3302
STKR400 ：JIS G 3466
SZAH400,SZACC ：JIS G 3317
CGLCCR ：JIS G 3322
CGC400,CGCC ：JIS G 3312
SS400 ：JIS G 3101
SNR400B ：JIS G 3138

# 外形図

<縮尺> S=1/80
～多雪地型～

**機種名** SG－358TUN－2

○有効開口寸法:2780×2718(mm)　○床面積:35.57㎡(10.78坪)

株式会社 稲葉製作所