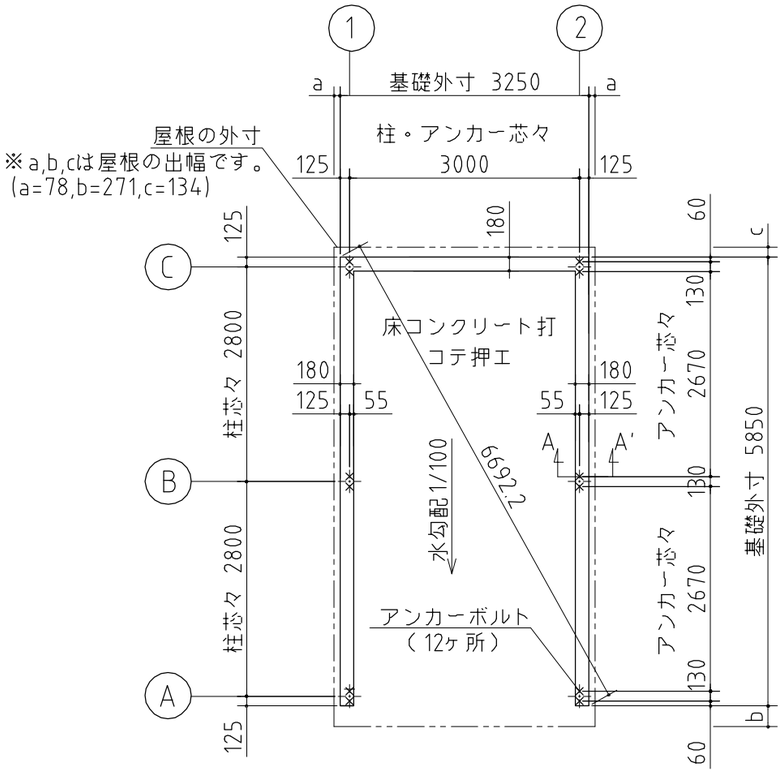

⚠注意
アンカーボルトは布基礎芯ではありません。

×・・・アンカーボルト位置を示す。

基礎詳細図 S=1/20

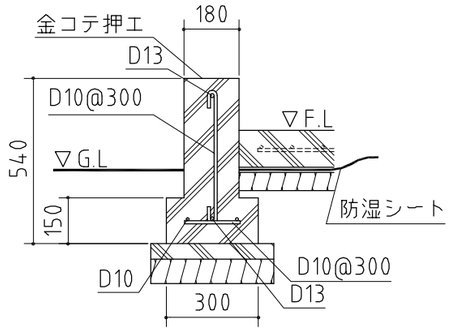

基礎断面

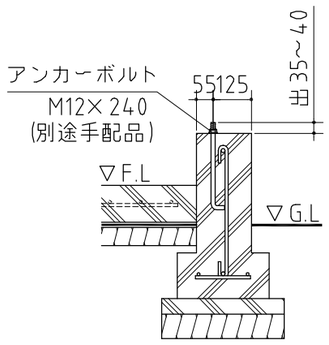

A－A'断面

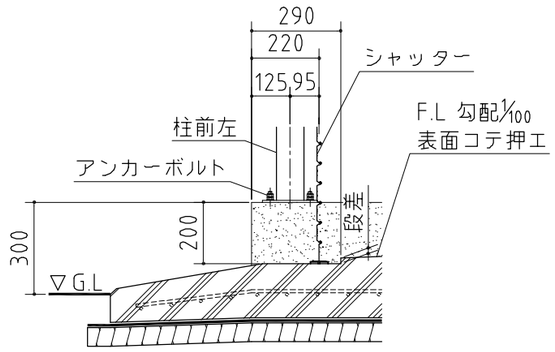

※シャッターレール設定
基礎天より下200まで

入口床面コンクリート仕上断面

基礎図

<縮尺> S=1/80
～多雪地型～

機種名 SG－358T・GUN

※寒冷地等は、地域の実情に合わせた基礎にしてください。

株式会社 稲葉製作所