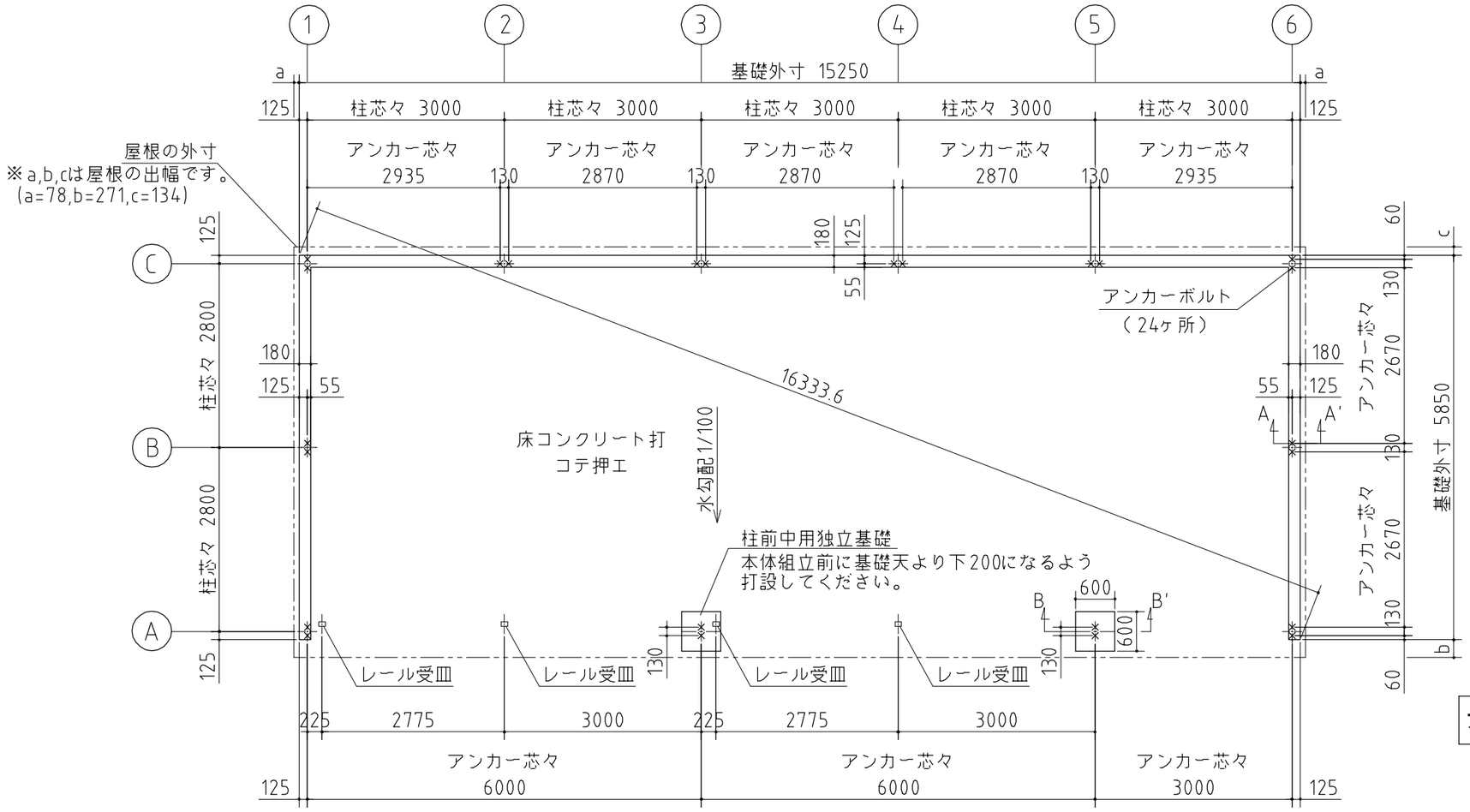


⚠注意
**アンカーボルトは布基礎芯ではありません。**

**×・・・アンカーボルト位置を示す。**

## 基礎詳細図 S=1/20

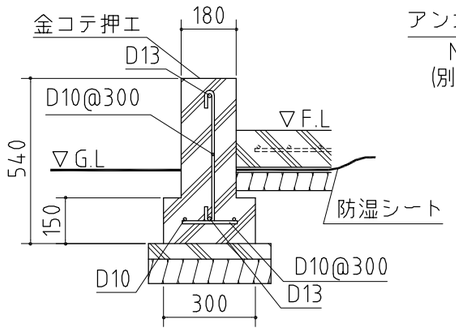


**基礎断面**

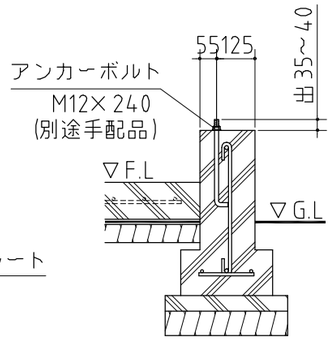


**A－A'断面**

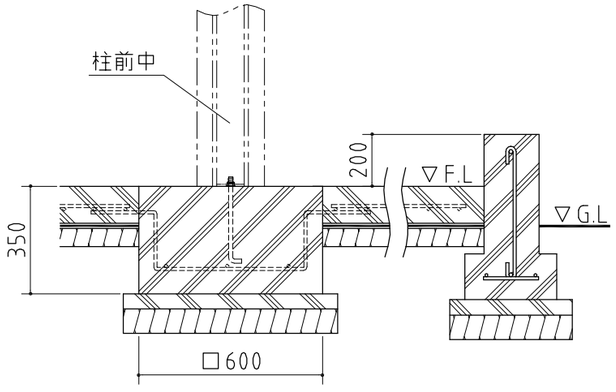


**B－B'断面**

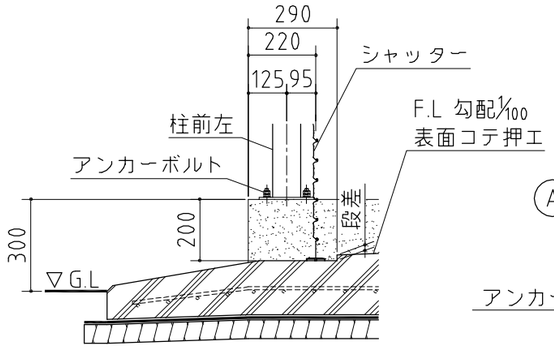


**※シャッターレール設定**
**基礎天より下200まで**

**入口床面コンクリート仕上断面**

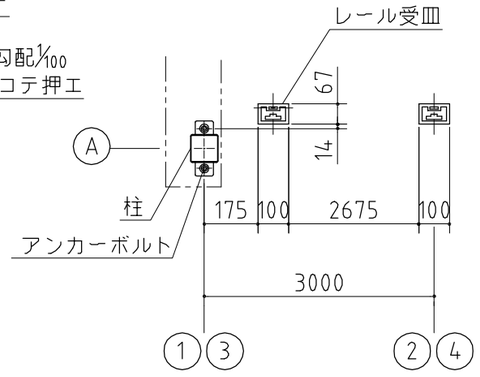


**シャッターレール受皿埋込位置**

# 基 礎 図

<縮尺> S=1/80
～一般型～

**機種名 SG－358T・GPN－5 (右単体仕様)**

※寒冷地等は、地域の実情に合わせた基礎にしてください。

株式会社 稲葉製作所