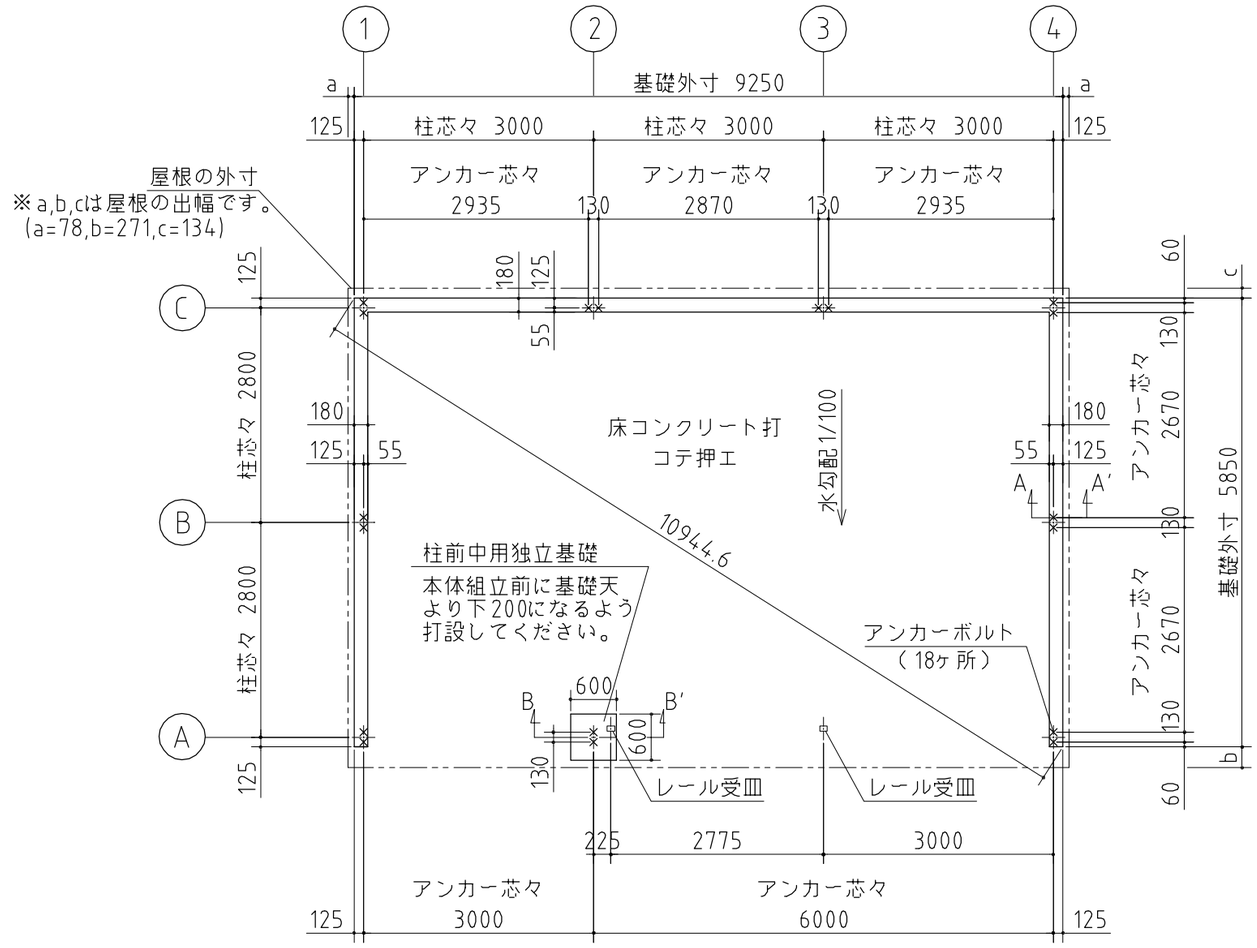

⚠ 注意
アンカーボルトは布基礎芯ではありません。

×・・・アンカーボルト位置を示す。

基礎詳細図 S=1/20

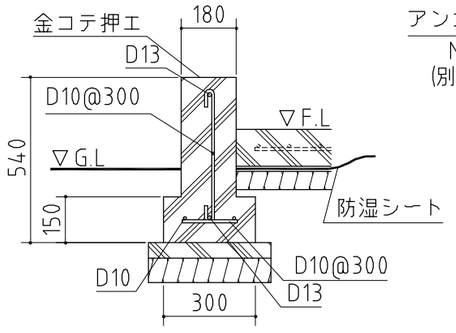

基礎断面

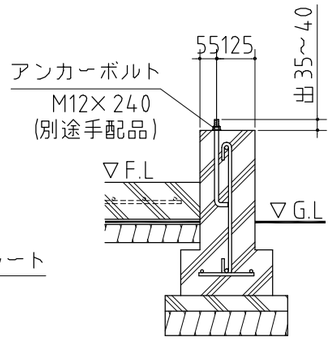

A－A'断面

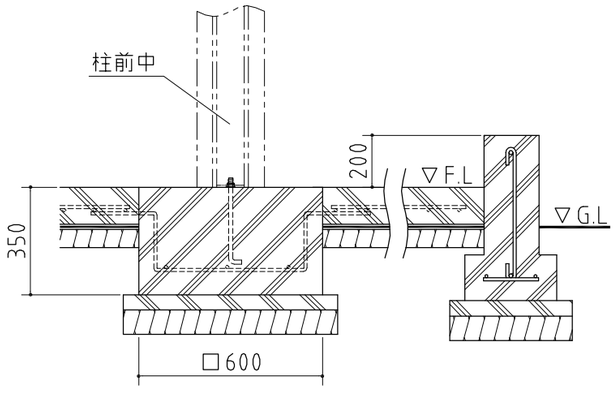

B－B'断面

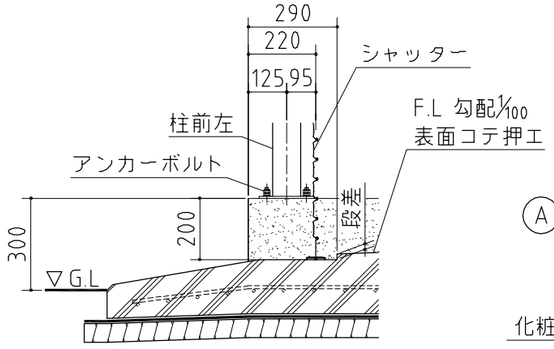

※シャッターレール設定
基礎天より下200まで

入口床面コンクリート仕上断面

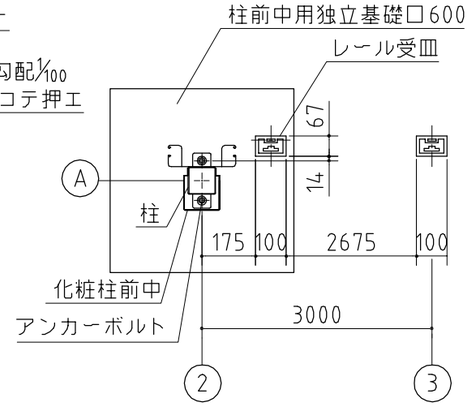

シャッターレール受皿埋込位置

基礎図

<縮尺> S=1/80
～一般型～

機種名 SG－358T・GPN－3 (左単体仕様)

※寒冷地等は、地域の実情に合わせた基礎にしてください。

株式会社 稲葉製作所