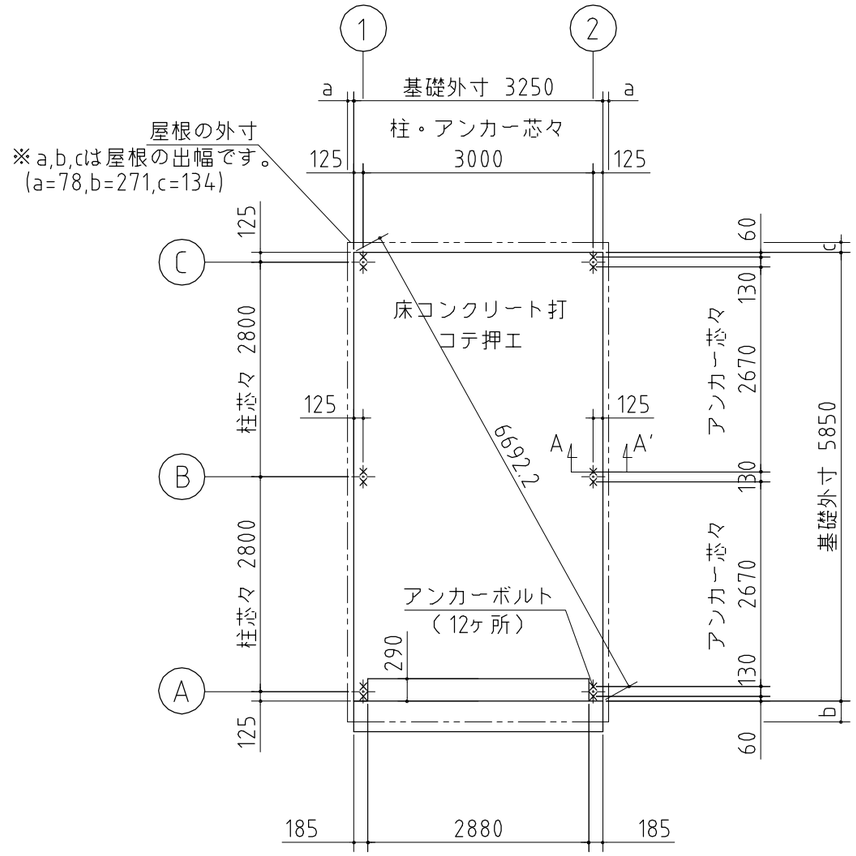


×・・・アンカーボルト位置を示す。

## 基礎詳細図 S=1/20

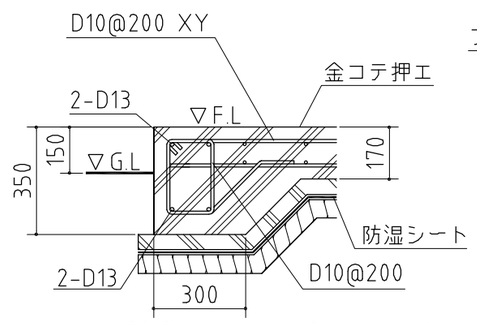


基礎天は面取しないでください

基礎断面

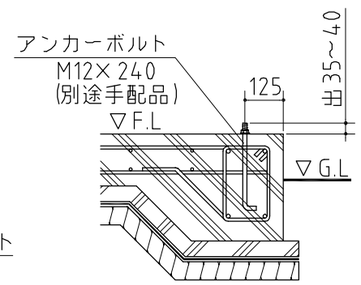


A－A'断面

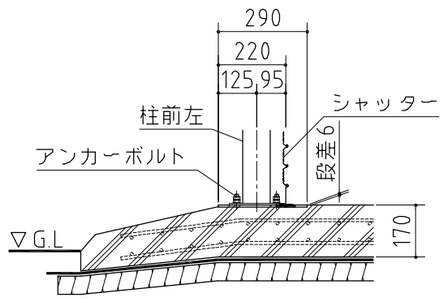


※シャッターレール設定
基礎天まで

入口床面コンクリート仕上断面

# 基礎図

<縮尺> S=1/80
～一般型～

機種名 SG－358T・GPB

※寒冷地等は、地域の実情に合わせた基礎にしてください。

株式会社 稲葉製作所