品番	部　品　名	材料（材質）	単位mm
1	土台枠	F12	1.2
2	根太	F12	1.2
3	柱	F12	1.0
4	床パネル	F12	1.0
5	鴨居	Y10	1.0
6	桁後	Y10	1.0
7	妻板左右	Y10	0.7
8	鼻隠シ前後	Y10	0.7
9	屋根パネル	Y10	0.5
10	壁パネル	F12	0.6
11	正面パネル	F12	0.7
12	扉	F12	0.8
13	棚板	F12	0.6
14	アンカープレート	F12	2.3
F12→溶融亜鉛めっき鋼板(JIS G 3302)			
Y10→溶融亜鉛-5%アルミニウム合金めっき鋼板(JIS G 3317)			

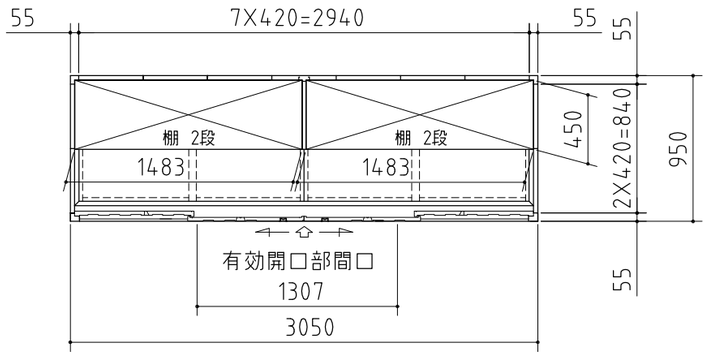

平面図

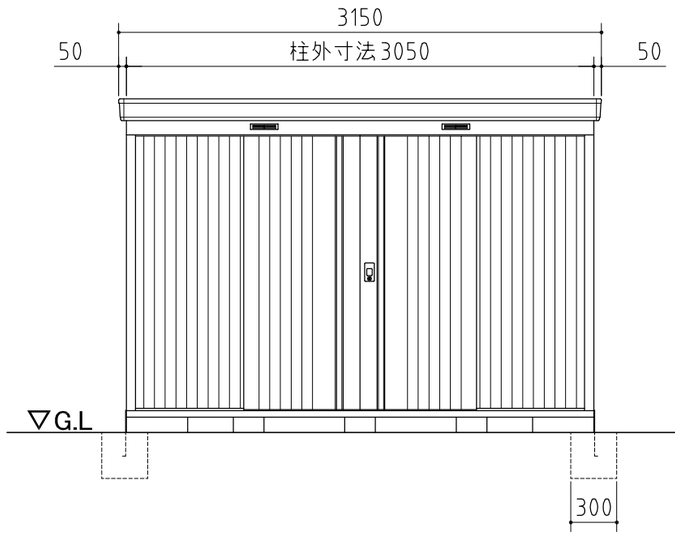

正面図

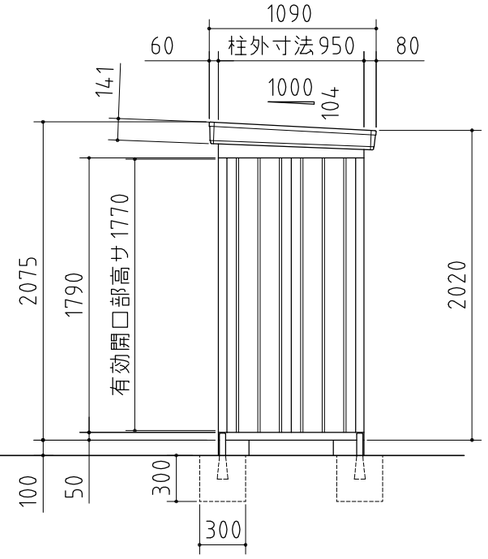

側面図

外 形 図	NO.31 〈縮尺〉S=1/40 ～一般型～
機種名	NX－29S

○有効開口寸法：1307×1770(mm)
○床面積：2.90㎡(0.88坪)