品番	部　品　名	材料（材質）	単位mm
1	土台枠	F12	1.2
2	柱	F12	1.0,1.2
3	桁前	Y10	1.0
4	桁後	Y10	1.0
5	妻板左右	Y10	0.7
6	鼻隠シ前後	Y10	0.7
7	母屋中	F12	1.0(多雪地型　2.3)
8	屋根パネル	Y10	0.5
9	壁パネル	F12	0.6
10	シャッター	Z08	0.5
11	シャッターカバー	F12	0.7
12	シャッターレール	アルミニウム合金押出形材	
13	棚板（別売）	F12	0.6
F12→溶融亜鉛めっき鋼板(JIS G 3302)			
Y10→溶融亜鉛-5%アルミニウム合金めっき鋼板(JIS G 3317)			
Z08→塗装溶融亜鉛めっき鋼板(JIS G 3313)			

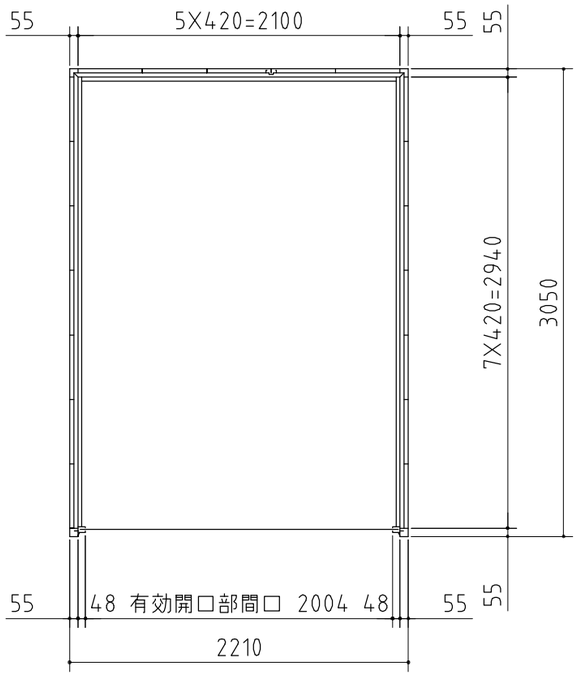

平面図

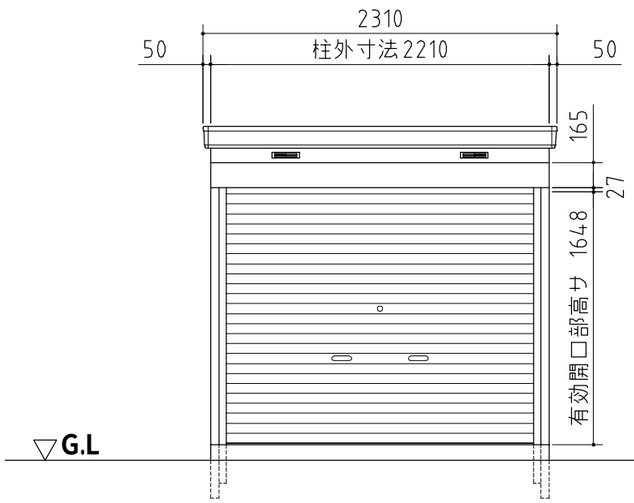

正面図

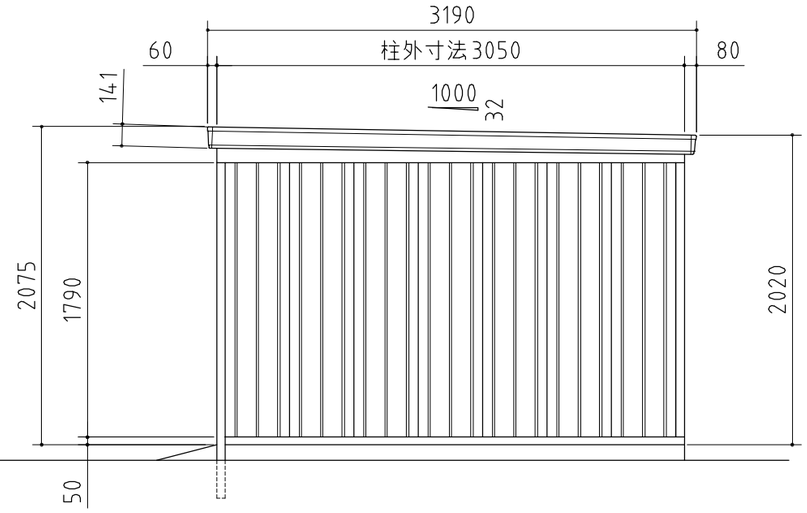

側面図

外形図

NO.31　<縮尺> S=1/40
～一般型･多雪地型～

機種名　FXN-2230S

○有効開口寸法：2004×1648(mm)
○床面積：6.74㎡(2.04坪)