| 品番 | 部　品　名 | 材料（材質） | 単位mm |
|---|---|---|---|
| 1 | 土台枠 | F12 | 1.2 |
| 2 | 柱 | F12 | 1.0,1.2 |
| 3 | 桁前 | Y10 | 1.0 |
| 4 | 桁後 | Y10 | 1.0 |
| 5 | 妻板左右 | Y10 | 0.7 |
| 6 | 鼻隠シ前後 | Y10 | 0.7 |
| 7 | 梁中 | F12,Y10 | 1.0 |
| 8 | 母屋中 | F12 | 1.0 |
| 9 | 屋根パネル | Y10 | 0.5 |
| 10 | 壁パネル | F12 | 0.7 |
| 11 | シャッター | Z08 | 0.5 |
| 12 | シャッターカバー | F12 | 0.7 |
| 13 | シャッターレール | アルミニウム合金押出形材 | |
| 14 | 棚板（別売） | F12 | 0.6 |
| F12→溶融亜鉛めっき鋼板(JIS G 3302) | | | |
| Y10→溶融亜鉛-5%アルミニウム合金めっき鋼板(JIS G 3317) | | | |
| Z08→塗装溶融亜鉛めっき鋼板(JIS G 3313) | | | |

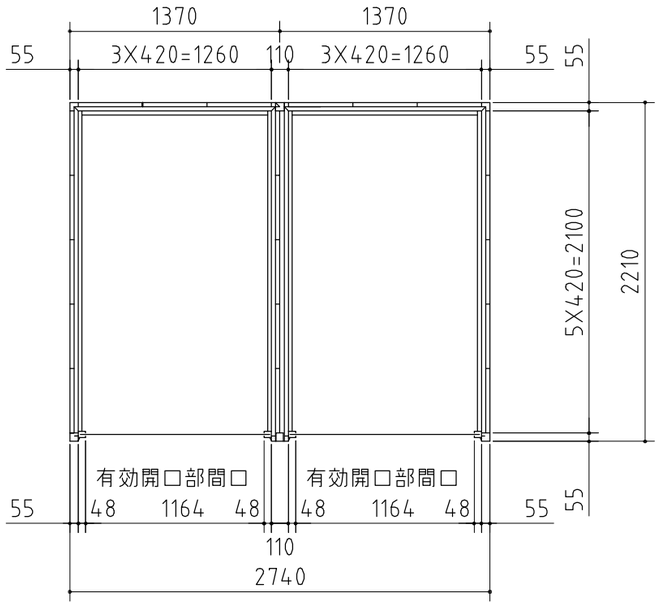


**平面図**

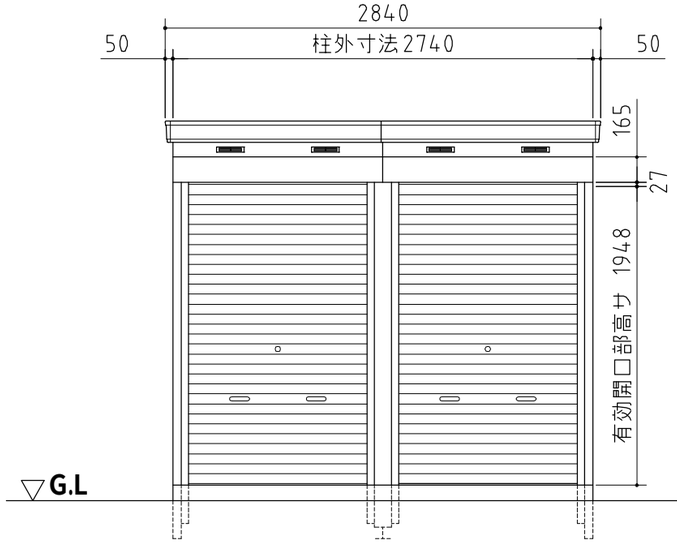


**正面図**

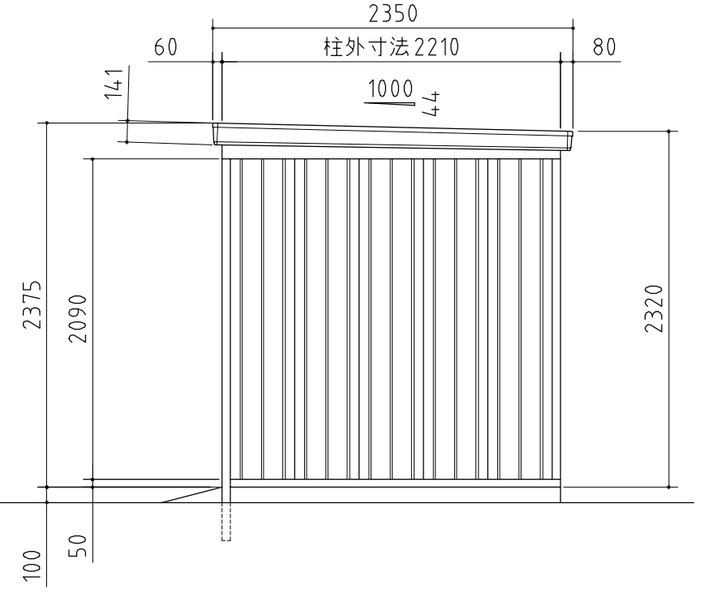


**側面図**

# 外形図

NO.05　<縮尺> S=1/40
～一般型･多雪地型～

## 機種名　FXN-1322HL-2

○有効開口寸法：1164×1948(mm)
○床面積：6.06㎡(1.83坪)