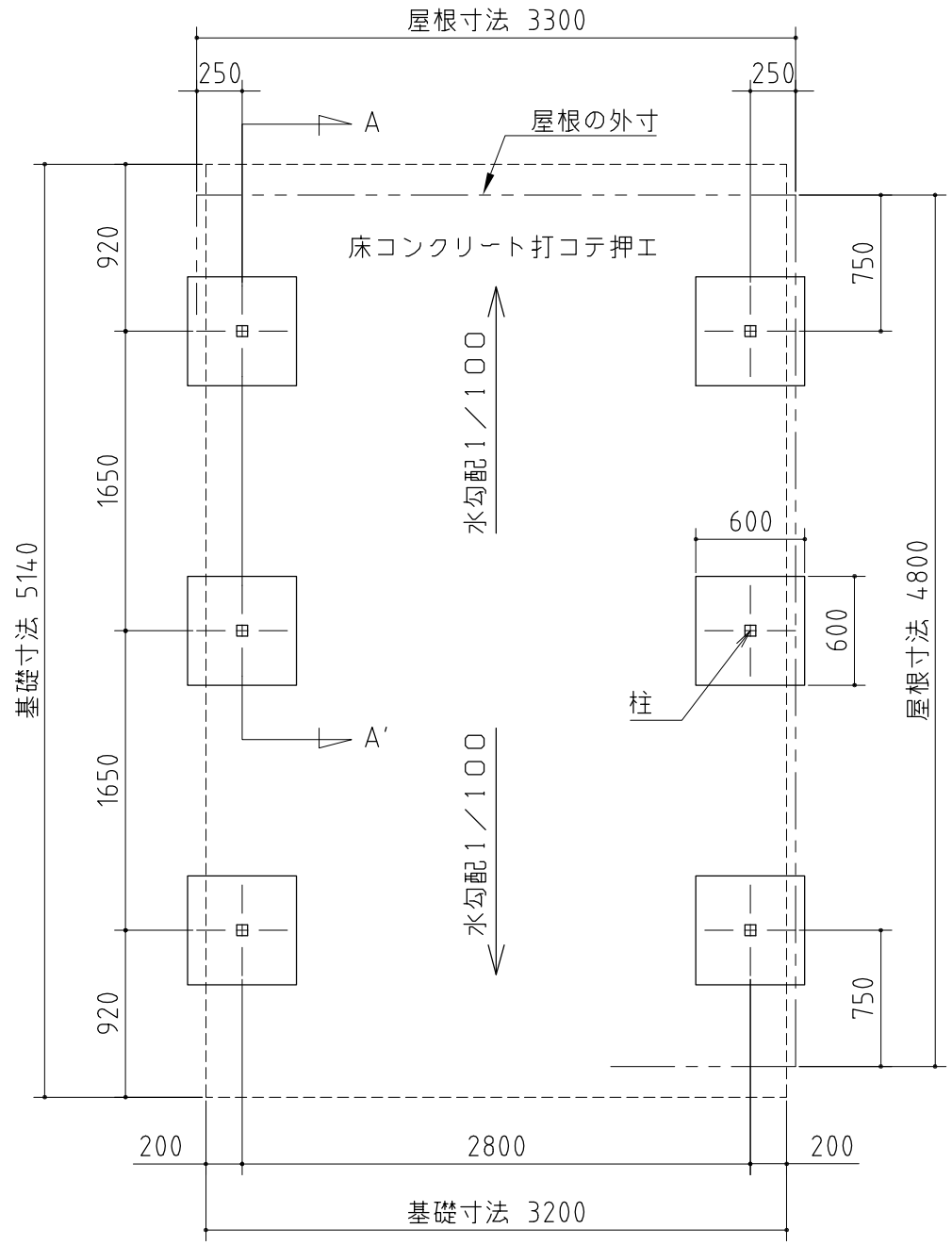


## 基礎断面図 1/20

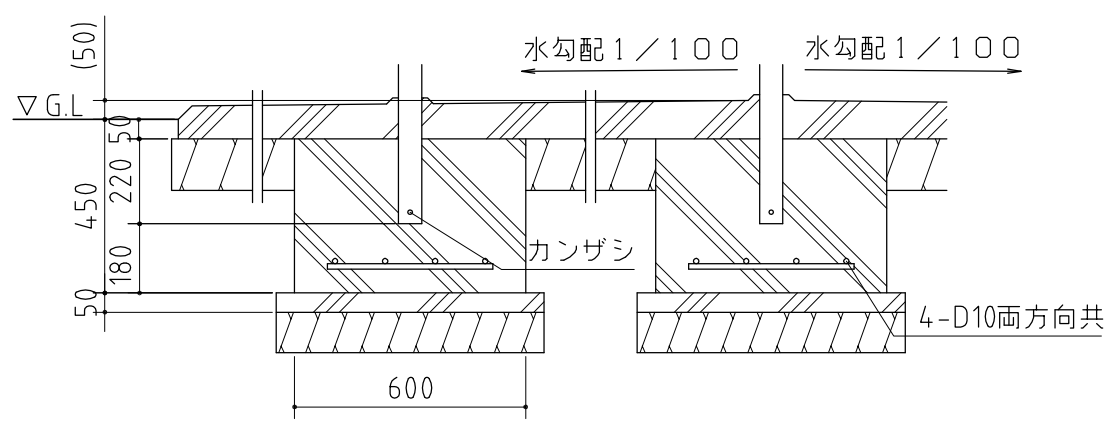


A-A'断面

（注意）
基礎寸法は標準施工を示します。
地域の実情に合わせて設計してください。

| 基 礎 図 | NO.2 〈縮尺〉S=1/40 ～一般型・多雪地型～ |
|---|---|
| 機種名 | BF-28A |

○間口奥行寸法は柱芯寸法です。